ԷԼԵԿՇԻՆ

ՆԱԽԱԳԻԾ

Ք. ՀՐԱԶԴԱՆ Մ. ԲԱՂՐԱՄՅԱՆ ԹԱՂԱՄԱՍ 5-ՐԴ ՓՈՂՈՑ ԹԻՎ 11 ՆԱԽԱԴՊՐՈՑԱԿԱՆ ՈՒՍՈՒՄՆԱԿԱՆ ՀԱՍՏԱՏՈՒԹՅԱՆ ՇԵՆՔԻ ՏԱՐԱԾՔԻ ՏԱՐԱԾՔԻ ՑԱՆԿԱՊԱՏԻ ԿԱՌՈՒՑՄԱՆ

« ԷԼԵԿՇԻՆ» ՍՊԸ

ՆԱԽԱԳԻԾ

Ք. ՀՐԱԶԴԱՆ Մ. ԲԱՂՐԱՄՅԱՆ ԹԱՂԱՄԱՍ 5-ՐԴ ՓՈՂՈՑ ԹԻՎ 11 ՆԱԽԱԴՊՐՈՑԱԿԱՆ ՈՒՍՈՒՄՆԱԿԱՆ ՀԱՍՏԱՏՈՒԹՅԱՆ ՇԵՆՔԻ ՏԱՐԱԾՔԻ ՏԱՐԱԾՔԻ ՑԱՆԿԱՊԱՏԻ ԿԱՌՈՒՑՄԱՆ

ՊԱՏՎԵՐ՝ ԿՄՀՔ-ՀԲՄԽԾՁԲ-26/30

ՀԱՍՏԱՏՈՒՄ ԵՄ՝

ՊԱՏՎԻՐԱՏՈՒ՝ ՀՐԱԶԴԱՆԻ ՀԱՄԱՅՆՔԱՊԵՏԱՐԱՆ

ՀՐԱԶԴԱՆԻ ՀԱՄԱՅՆՔԻ ՂԵԿԱՎԱՐ՝ Ս. ՄԻՔԱԵԼՅԱՆ

ԼԻՑԵՆԶԻԱ ՔՊԼ 000538, 2-րդ դաս

<<**ԷԼԵԿՇԻՆ**>> ՍՊԸ ՏՆՕՐԵՆ Հ. ԴԱՎԹՅԱՆ

Ն.Գ.Ճ. Դ. ՇԵՐՄԱԶԱՆՅԱՆ

Ք. ՎԱՆԱՁՈՐ 2026թ.

ԱՇԽԱՏԱՆՔԱՅԻՆ ԳԾԱԳՐԵՐԻ ՑԱՆԿ

N	ԹԵՐԹԵՐԻ ԱՆՎԱՆՈՒՄԸ	ԹԵՐԹ
1	2	3
1	ԲԱՑԱՏՐԱԳԻՐ, ԱՆՎԱՆԱՑԱՆԿ	ճշ -1
2	ԻՐԱՎԻՃԱԿԱՅԻՆ ՀԱՏԱԿԱԳԻԾ	ԳՀ -1
3	ԳԼԽԱՎՈՐ ՀԱՏԱԿԱԳԻԾ	ԳՀ -2
4	ՆՇԱՀԱՐՄԱՆ ՀԱՏԱԿԱԳԻԾ	ԳՀ -3
5	ՄԵՏԱՂԱԿԱՆ ԴՈՒՌ-ԴԱՐՊԱՍ ՄԴ-1 ՏԵՍՔ, ԿՏՐՎԱԾՔՆԵՐ , ՄԱՄՆԱԳՐԵՐ	ԳՀ -4
6	ՖՐԱՆԳՄԵՆՏ ճԱԿԱՏԻՑ /ՄԵՏԱՂԱԿԱՆ ՑԱՆԿԱՊԱՏԻ ՄՑ-1 Ի ՏԵՍՔ/	ԳՀ -5
7	ՖՐԱՆԳՄԵՆՏ ճԱԿԱՏԻՑ /ՄԵՏԱՂԱԿԱՆ ՑԱՆԿԱՊԱՏԻ ՄՑ-1 Ի ՏԵՍՔ/	ԳՀ -6
8	ՄԵՏԱՂԱԿԱՆ ԴՌՆԱԿ ՄԴ-1 Ի ՄԱՄՆԱԳԻՐ	ԳՀ -7
9	ԱՌԱՋԻՆ ՀԱՐԿԻ ՀԱՏԱԿԱԳԻԾ /ՉԱՓԱԳՐՈՒԹՅՈՒՆ/	ճշ -2
10	ԵՐԿՐՈՐԴ ՀԱՐԿԻ ՀԱՏԱԿԱԳԻԾ /ՉԱՓԱԳՐՈՒԹՅՈՒՆ/	ճշ -3
11	ԱՌԱՋԻՆ ՀԱՐԿԻ ՀԱՏԱԿԱԳԻԾ	ճշ -4
12	ԵՐԿՐՈՐԴ ՀԱՐԿԻ ՀԱՏԱԿԱԳԻԾ	ճշ -5
13	ԴՌԱՆ ԲԱՑՎԱԾՔԻ ԲԱՑՄԱՆ /ԴԲԲ-1/ ՍԽԵՄԱ , ԴՌԱՆ ԲԱՑՎԱԾՔԻ ԱՄՐԱՆԱՎՈՐՈՒՄ,ԴՌԱՆ ԲԱՑՎԱԾՔԻ ԿԱՌՈՒՑՄԱՆ ԱՇԽԱՏԱՆՔՆԵՐԻ ԿԱՏԱՐՄԱՆ ՀԱՋՈՐԴԱԿԱՆՈՒԹՅՈՒՆԸ	ճշ -6
14	ԴՌԱՆ ԲԱՑՎԱԾՔԻ ԲԱՑՄԱՆ /ԴԲԲ-2/ ԱՇԽԱՏԱՆՔՆԵՐ, ՄԱՄՆԱԳԻՐ	ճշ -7
15	ԴՌՆԵՐԻ ԵՎ ԿԱՏԱՐՎՈՂ ԱՇԽԱՏԱՆՔՆԵՐԻ ՄԱՄՆԱԳԻՐ	ճշ -8

ԲԱՑԱՏՐԱԳԻՐ

ՀՀ . ԿՈՏԱՅՔԻ ՄԱՐԶ, Ք. ՀՐԱԶԴԱՆ Մ. ԲԱՂՐԱՄՅԱՆ ԹԱՂԱՄԱՍ 5-ՐԴ ՓՈՂՈՑ ԹԻՎ 11 ՆԱԽԱԴՊՐՈՑԱԿԱՆ ՈՒՍՈՒՄՆԱԿԱՆ ՀԱՍՏԱՏՈՒԹՅԱՆ ՇԵՆՔԻ ՏԱՐԱԾՔԻ ՑԱՆԿԱՊԱՏԻ ԿԱՌՈՒՑՄԱՆ ԵՎ ԴՌԱՆ ԲԱՑՎԱԾՔՆԵՐԻ ԲԱՑՄԱՆ ԱՇԽԱՏԱՆՔՆԵՐԻ ՆԱԽԱԳԻԾԸ ԿԱՏԱՐՎԵԼ Է ՊԱՏՎԻՐԱՏՈՒ՝ ՀՐԱԶԴԱՆԻ ՀԱՄԱՅՆՔԱՊԵՏԱՐԱՆԻ ՊԱՏՎԵՐԻ ԵՎ ճԱՐՏԱՐԱՊԵՏՀԱՏԱԿԱԳԾԱՅԻՆ ԱՌԱՋԱԴՐԱՆՔԻ ՀԻՄԱՆ ՎՐԱ:

ՆԱԽԱԳԾՈՎ ՆԱԽԱՏԵՍՎՈՒՄ Է՝

1. ԳՈՅ. ՈՒՆԵՑՈՂ ՑԱՆԿԱՊԱՏԻ ԱՊԱՄՈՆՏԱԺՈՒՄ
2. ՑԱՆԿԱՊԱՏԻ ՄՈՏԱԿԱ ՏԱՐԱԾՔԻ ՀԱՐԹԵՑՈՒՄ
3. ՑԱՆԿԱՊԱՏԵՐԻ ՏԵՂԱԴՐՈՒՄ
4. ՄԵՏԱՂԱԿԱՆ ԴԱՐՊԱՍԻ ԵՎ ԴՌՆԱԿԻ ՏԵՂԱԴՐՈՒՄ
5. ԲՆԱՀՈՂԻ ՏԵՂԱՓՈԽՈՒՄ
6. ԴՌԱՆ ԲԱՑՎԱԾՔՆԵՐԻ ԲԱՑՈՒՄ ՄԻՋՆՈՐՄՆԵՐՈՒՄ
7. ՄԵՏԱՂԱՊԼԱՍՏԵ ԴՌՆԵՐԻ ՏԵՂԱԴՐՈՒՄ

ՆԱԽԱԳԻԾԸ ՊԱՏՐԱՍՏՎԵԼ Է ՀԱՅԱՍՏԱՆԻ ՀԱՆՐԱՊԵՏՈՒԹՅԱՆ ԾԻՆԱՐԱՐ ՆՈՐՄԵՐԻ ՊԱՀԱՆՋՆԵՐԻՆ ՀԱՄԱՊԱՏԱՍԽԱՆ.

ՀՀՇՆ 30-02-2022 ՏԱՐԱԾՔԻ ԲԱՐԵԿԱՐԳՈՒՄ

ՀՀՇՆ 30-01-2023 <<ՔԱՂԱՔԱՇԻՆՈՒԹՅՈՒՆ. ՔԱՂԱՔԱՅԻՆ ԵՎ ԳՅՈՒՂԱԿԱՆ ԲՆԱԿԱՎԱՅՐԵՐԻ ՀԱՏԱԿԱԳԾՈՒՄ ԵՎ ԿԱՌՈՒՑԱՊԱՏՈՒՄ>>

ՏՆՕՐԵՆ	Հ. ԴԱՎԹՅԱՆ		Ք. ՀՐԱԶԴԱՆ Մ. ԲԱՂՐԱՄՅԱՆ ԹԱՂԱՄԱՄ 5-ՐԴ ՓՈՂՈՑ ԹԻՎ 11 ՆԱԽԱԴՊՐՈՑԱԿԱՆ ՈՒՍՈՒՄՆԱԿԱՆ ՀԱՍՏԱՏՈՒԹՅԱՆ ՇԵՆՔԻ ՏԱՐԱԾՔԻ ՑԱՆԿԱՊԱՏԻ ԿԱՌՈՒՑՄԱՆ ԵՎ ԴՌԱՆ ԲԱՑՎԱԾՔՆԵՐԻ ԲԱՑՄԱՆ ՆԱԽԱԳԻԾ	ՊԱՏՎԵՐ	
Ն. Գ. Ճ.	Դ. ՇԵՐՄԱԶԱՆՅԱՆ				
ԳԾԵՑ	Տ. ԴԱՎԹՅԱՆ		ՊԱՏՎԻՐԱՏՈՒ՝ ՀՐԱԶԴԱՆԻ ՀԱՄԱՅՆՔԱՊԵՏԱՐԱՆ	ԹԵՐԹ	ԹԵՐԹԵՐ
				ճշ-1	
			ԲԱՑԱՏՐԱԳԻՐ, ԱՆՎԱՆԱՑԱՆԿ	ԷԼԵԿՇԻՆ	

ԻՐԱՎԻՃԱԿԱՅԻՆ ՀԱՏԱԿԱԳԻԾ Մ 1:1000

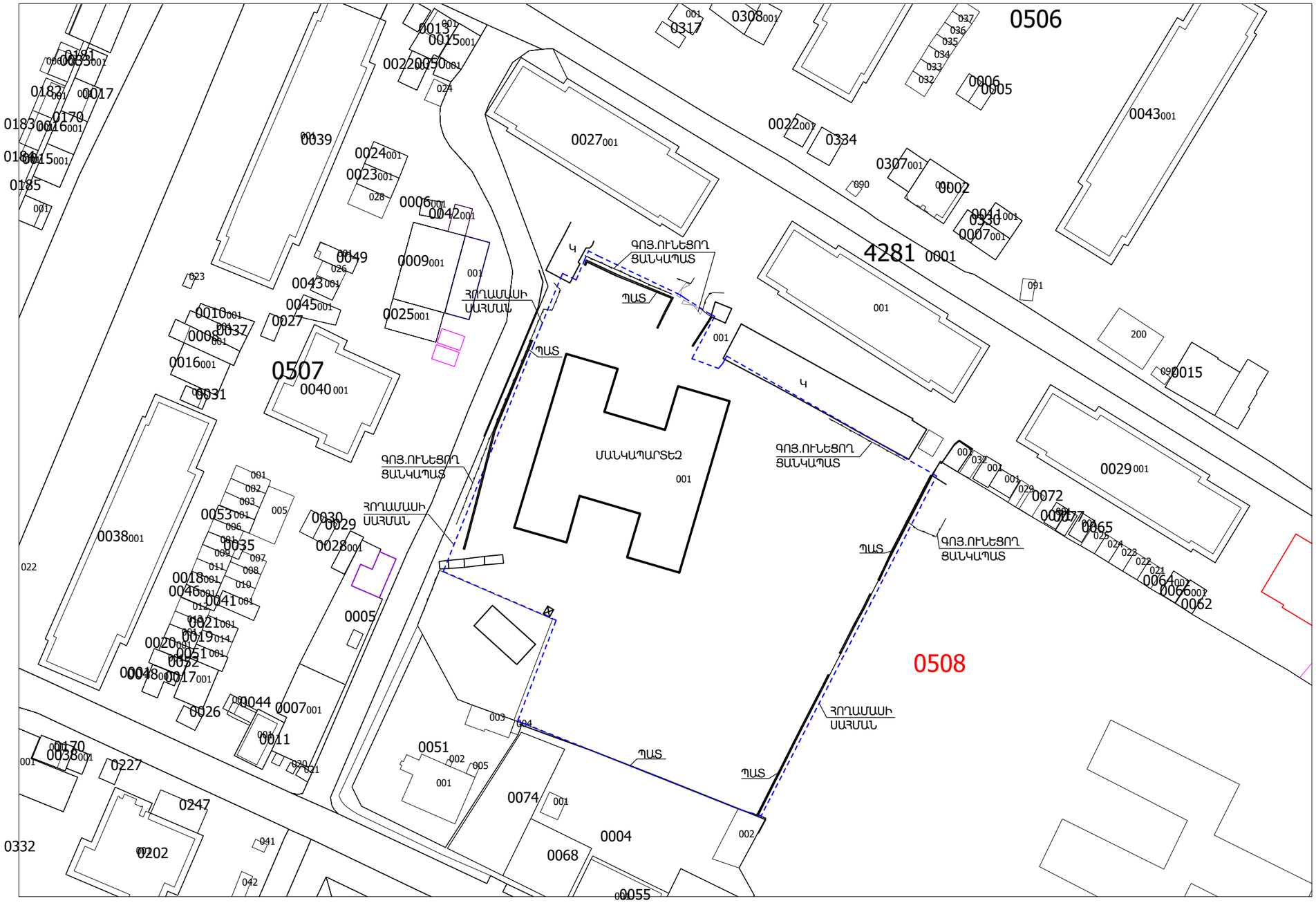

ՏՆՕՐԵՆ	Հ. ԴԱՎԹՅԱՆ		Ք. ՀՐԱԶԴԱՆ Մ. ԲԱՂՐԱՄՅԱՆ ԹԱՂԱՄԱՍ 5-ՐԴ ՓՈՂՈՑ ԹԻՎ 11 ՆԱԽԱԳԾՈՒՄՆԱԿԱՆ ՈՒՍՈՒՄՆԱԿԱՆ ՀԱՄԱՏԱՏՈՒԹՅԱՆ ՇԵՆՔԻ ՏԱՐԱԾՔԻ ՑԱՆԿԱՊԱՏԻ ԿԱՌՈՒՑՄԱՆ ՆԱԽԱԳԻԾ	ՊԱՏՎԵՐ	
Ն. Գ. Ճ.	Դ. ՇԵՐՄԱԶԱՆՅԱՆ				
ԳՇԵՑ	Տ. ԴԱՎԹՅԱՆ		ՊԱՏՎԻՐԱՏՈՒ՝ ՀՐԱԶԴԱՆԻ ՀԱՄԱՅՆՔԱՊԵՏԱՐԱՆ	ԹԵՐԹ	ԹԵՐԹԵՐ
				ԳՀ-1	
			ԻՐԱՎԻՃԱԿԱՅԻՆ ՀԱՏԱԿԱԳԻԾ	ԷԼԵԿՇԻՆ	

ԳԼԽԱՎՈՐ ՀԱՏԱԿԱԳԻԾ Մ 1:500

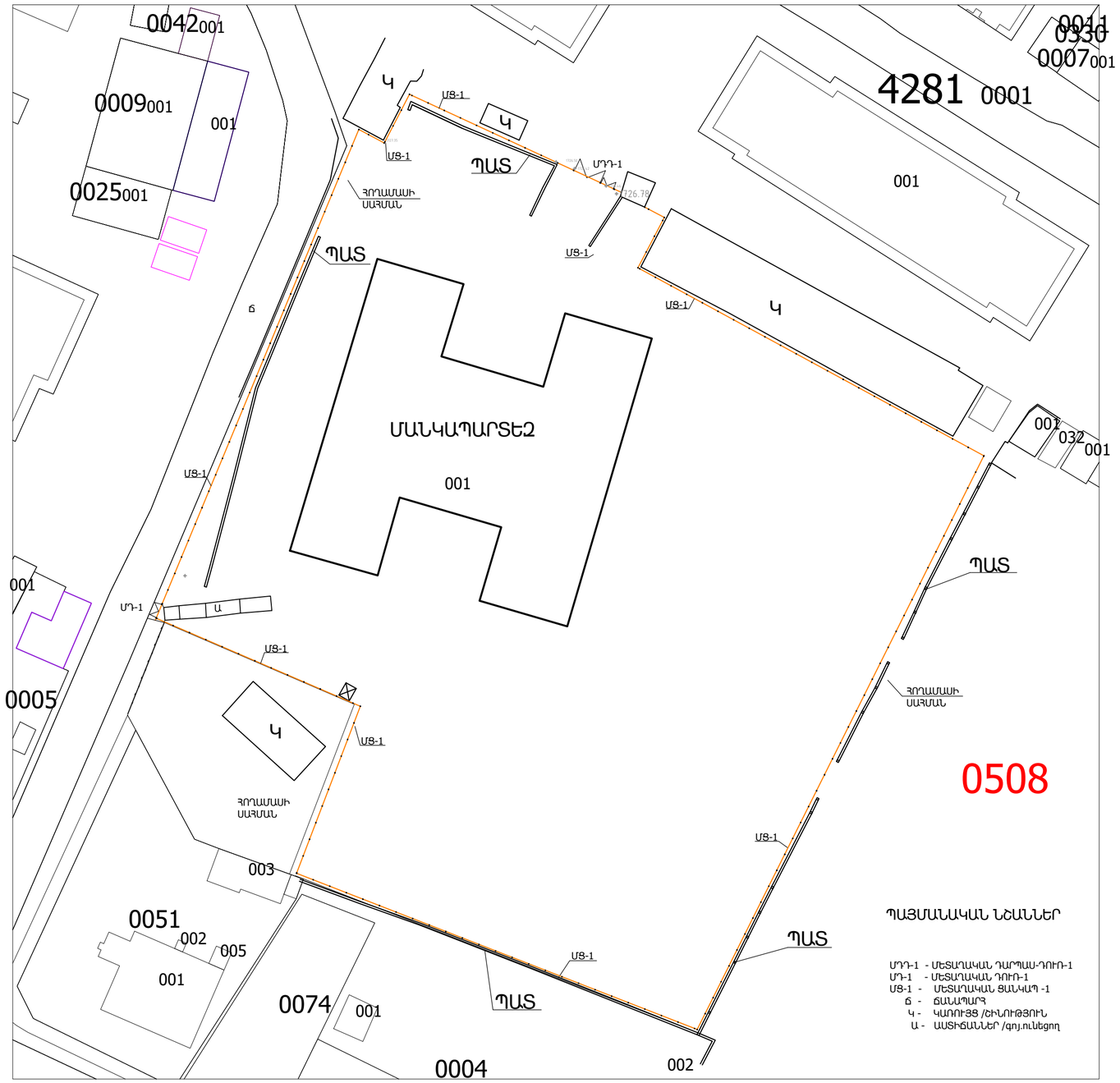

ՊԱՅՄԱՆԱԿԱՆ ՆՇԱՆՆԵՐ

ՄԴ-1 - ՄԵՏԱՂԱԿԱՆ ԴԱՐՊԱՍ-ԴՈՒՌ-1
ՄԴ-1 - ՄԵՏԱՂԱԿԱՆ ԴՈՒՌ-1
ՄՑ-1 - ՄԵՏԱՂԱԿԱՆ ՑԱՆԿԱՊ -1
ճ - ճԱՆԱՊԱՐՀ
Կ - ԿԱՌՈՒՅՑ /ՇԻՆՈՒԹՅՈՒՆ
Ա - ԱՍՏԻՃԱՆՆԵՐ /գոյ.ունեցող

ՏՆՕՐԵՆ	Հ. ԴԱՎԹՅԱՆ		ՔԱՂԱՔԱՅԻՆ ՄԻԱՎՈՐՄԱՆ ԹԱՂԱՄԱՍ 5-ՐԴ ՓՈՂՈՑ ԹԻՎ 11 ՆԱԽԱԴՊՐՈՑԱԿԱՆ ՈՒՍՈՒՄՆԱԿԱՆ ՀԱՍՏԱՏՈՒԹՅԱՆ ՇԵՆՔԻ ՏԱՐԱԾՔԻ ՅԱՆԿԱՊԱՏԻ ԿԱՌՈՒՅՑԻՆ ՆԱԽԱԳԻԾ	ՊԱՏՎԵՐ	
Ն. Գ. ճ.	Դ. ՇԵՐՄԱԶԱՆՅԱՆ				
Գ.ճեց	Տ. ԴԱՎԹՅԱՆ		ՊԱՏՎԻՐԱՏՈՒ՝ ՀՐԱԶԴԱՆԻ ՀԱՄԱՅՆՔԱՊԵՏԱՐԱՆ	ԹԵՐԹ	ԹԵՐԹԵՐ
				Գ.Հ-2	
			ԳԼԽԱՎՈՐ ՀԱՏԱԿԱԳԻԾ	ԷԼԵԿՇԻՆ	

ՆՇԱՀԱՐՄԱՆ ՀԱՏԱԿԱԳԻԾ Մ 1:500

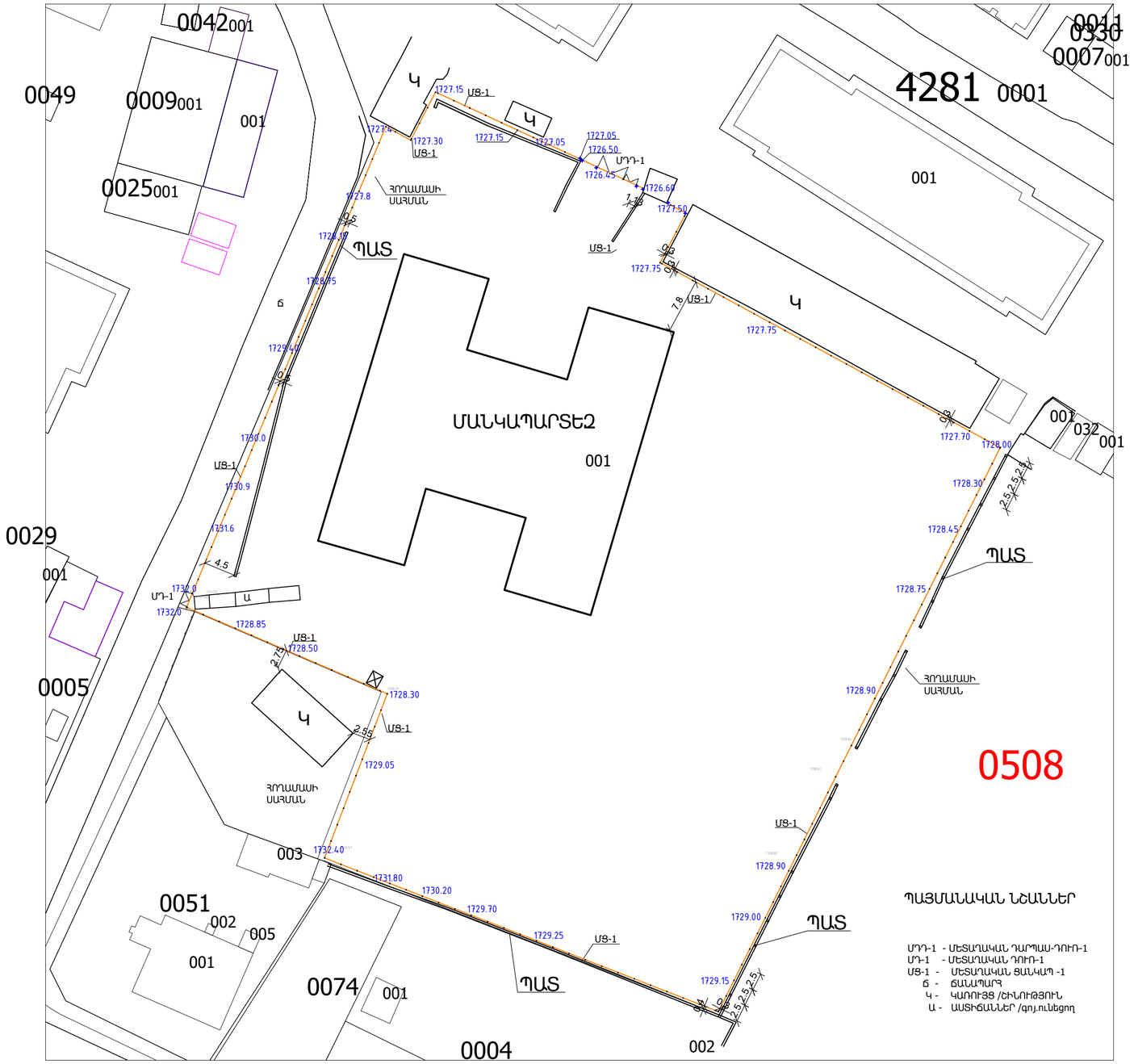

ՏՆՕՐԵՆ	Հ. ԴԱՎԹՅԱՆ		ՔԱՂԱՔԱՅԻՆ ՄԻԱՎՈՐՈՒՄ ԲԱՂԱՄԱՅՍ 5-ՐԴ ՓՈՂՈՑ ԹԻՎ 11 ՆԱԽԱԴՊՐՈՑԱԿԱՆ ՈՒՍՈՒՄՆԱԿԱՆ ՀԱՍՏԱՏՈՒԹՅԱՆ ՇԵՆՔԻ ՏԱՐԱԾՔԻ ՑԱՆԿԱՊԱՏԻ ԿԱՌՈՒՑՄԱՆ ՆԱԽԱԳԻԾ	ՊԱՏՎԵՐ	
Ն. Գ. Ճ.	Դ. ՇԵՐՄԱԶԱՆՅԱՆ				
ԳԵՏՑ	Տ. ԴԱՎԹՅԱՆ		ՊԱՏՎԻՐԱՏՈՒ՝ ՀՐԱԶԴԱՆԻ ՀԱՄԱՅՆՔԱՊԵՏԱՐԱՆ	ԹԵՐԹ	ԹԵՐԹԵՐ
				Գ.Հ-3	
			ՆՇԱՀԱՐՄԱՆ ՀԱՏԱԿԱԳԻԾ	ԷԼԵԿՇԻՆ	

ՄԵՏԱՂԱԿԱՆ ԴՈՒՌ-ԴԱՐՊԱՍ ՄԴ-1 ՏԵՍՔ

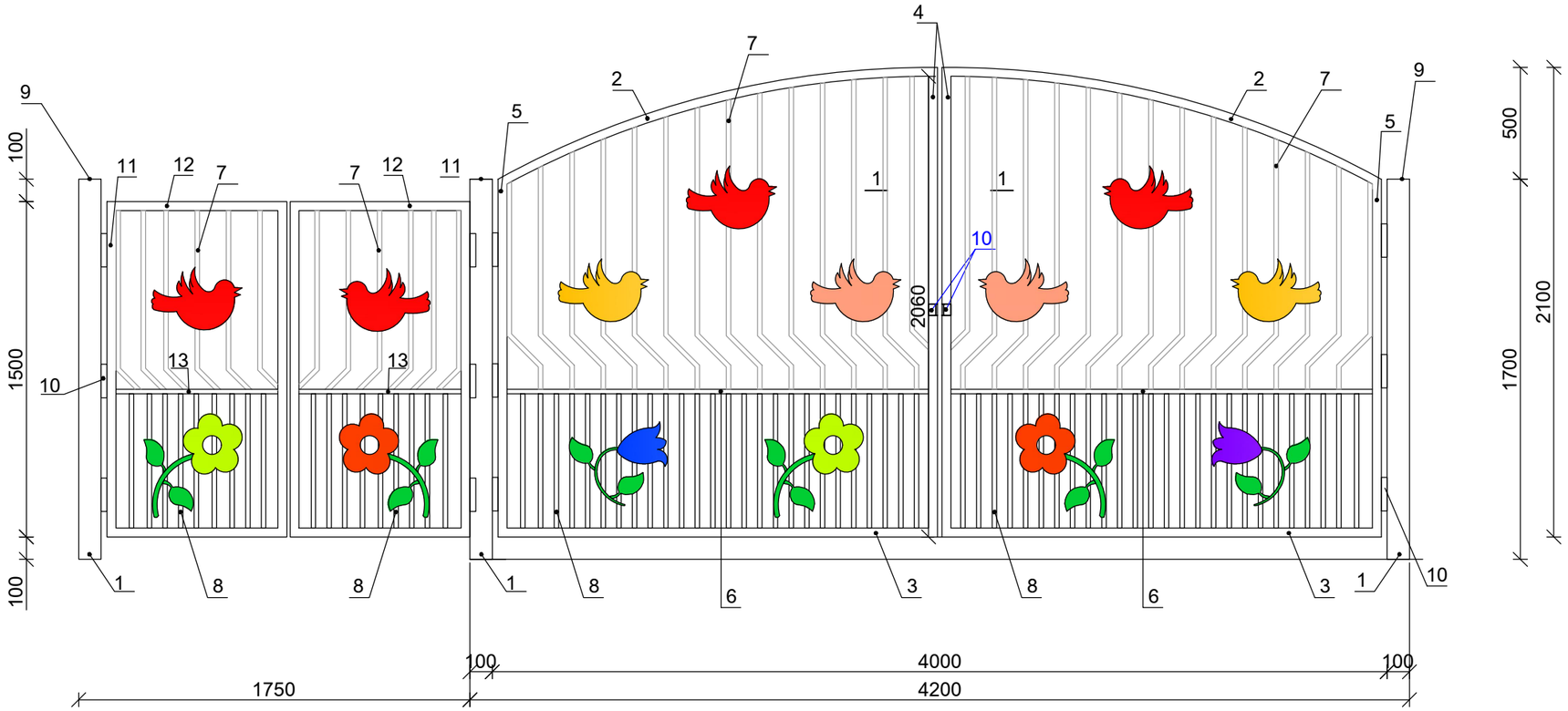

ՄԵՏԱՂԱԿԱՆ ԴԱՐՊԱՍ ՄԴ-1 ՆՅՈՒԹԵՐԻ ՄԱՍՆԱԳԻՐ

Հ /Հ	ԱՆՎԱՆՈՒՄԸ	ՄԵԿ ԷԼ-ՏԻ ԵՐԿԱՐՈՒԹ-ՅՈՒՆԸ /մ/	ՔԱՆԱԿԸ /հատ/	ԸՆԴՀԱՆՈՒՐ ԵՐԿԱՐՈՒԹ-ՅՈՒՆԸ /մ/	ԸՆԴՀ. ՔԱՇԸ 1 ԷԼԵՄԵՆՏԻ ՀԱՄԱՐ /կգ/
1.	ՄԵՏԱՂԱԿԱՆ ԽՈՂՈՎԱԿ 100x100x4 մմ	2.2	3	6.6	83.0
2.	ՄԵՏԱՂԱԿԱՆ ԽՈՂՈՎԱԿ 40x40x2 մմ	2.1	2	4.2	10.6
3.	ՄԵՏԱՂԱԿԱՆ ԽՈՂՈՎԱԿ 40x40x2 մմ	1.95	2	3.9	9.8
4.	ՄԵՏԱՂԱԿԱՆ ԽՈՂՈՎԱԿ 40x40x2 մմ	2.1	2	4.2	10.6
5.	ՄԵՏԱՂԱԿԱՆ ԽՈՂՈՎԱԿ 40x40x2 մմ	1.6	2	3.2	8.1
6.	ՄԵՏԱՂԱԿԱՆ ԽՈՂՈՎԱԿ 20x20x1.5 մմ	1.9	2	3.8	3.6
7.	ՄԵՏԱՂԱԿԱՆ ԽՈՂՈՎԱԿ 20x20x1.5 մմ	49.2	1	49.2	47.0
8.	ՄԵՏԱՂԱԿԱՆ ԽՈՂՈՎԱԿ 20x20x1.5 մմ	0.6	61	36.6	35.0
9.	ՄԵՏԱՂԱԿԱՆ ԹԵՐԹ 100x5	0.1	3	0.3	1.2
10.	ՄԵՏԱՂԱԿԱՆ ԱՆԿՅՈՒՆԱԿ L40x5	0.05	4	0.2	0.8
11.	ՄԵՏԱՂԱԿԱՆ ԽՈՂՈՎԱԿ 40x40x2 մմ	1.50	4	6.0	15.0
12.	ՄԵՏԱՂԱԿԱՆ ԽՈՂՈՎԱԿ 40x40x2 մմ	0.8	4	3.2	8.0
13.	ՄԵՏԱՂԱԿԱՆ ԽՈՂՈՎԱԿ 20x20x1.5 մմ	0.8	2	1.6	1.5
14.	ՄԵՏԱՂԱԿԱՆ ՁՈՂ Φ14 մմ	0.5	6	3.0	3.7
15.	ՄԵՏԱՂԱԿԱՆ ԾԽՆԻ				12 հատ
16.	ՄԵՏԱՂԱԿԱՆ ԷԼԵՄԵՆՏՆԵՐԻ ՅՈՒՂԱՆԵՐԿՈՒՄ ԵՐԿՈՒ ԱՆԳԱՄ				15.0 մ^2
17.	ՀԻՄՔԵՐԻ ՓՈՐՈՒՄ III ԿԱՐԳԻ ԳՐՈՒՆՏՆԵՐՈՒՄ				0.3 մ^3
18.	ՀԻՄՔԵՐԻ ԲԵՏՈՆԱՑՈՒՄ B-7.5				0.3 մ^3
19.	ԱՎԵԼՈՐԴ ԲՆԱՀՈՂԻ ԲԱՐՁՈՒՄ ԵՎ ՏԵՂԱՓՈԽՈՒՄ ՄԵԽԱՆԻԶՄՈՎ 3 կմ				0.3 մ^3

ԿԱՆԳՆԱԿԻ ՀԻՄՔԻ ԿՏՐՎԱԾՔ

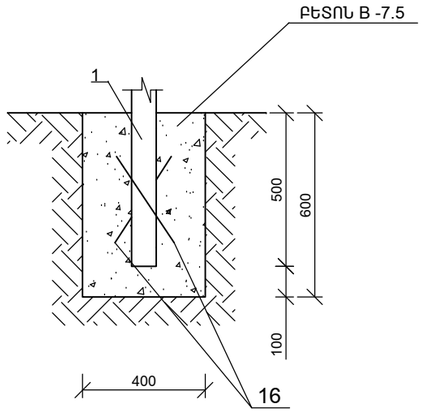

ԿՏՐՎԱԾՔ 1-1

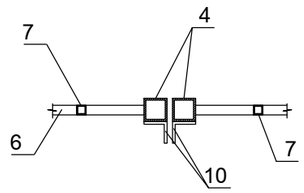

ԾԱՆՈԹՈՒԹՅՈՒՆ

1. ՄԵՏԱՂԱԿԱՆ ԷԼԵՄԵՆՏՆԵՐԻ ԳՈՒՅՆԱՅԻՆ ԼՈՒԾՈՒՄՆԵՐԻ ՀԱՄԱՁԱՅՆԵՑՆԵԼ ՊԱՏՎԻՐԱՏՈՒԻ ՀԵՏ:

ՏՆՕՐԵՆ	Հ. ԴԱՎԹՅԱՆ		Ք. ՀՐԱԶԴԱՆ Մ. ԲԱՂՐԱՄՅԱՆ ԹԱՂԱՄԱՍ 5-ՐԴ ՓՈՂՈՑ ԹԻՎ 11 ՆԱԽԱԴՊՐՈՑԱԿԱՆ ՈՒՍՈՒՄՆԱԿԱՆ ՀԱՍՏԱՏՈՒԹՅԱՆ ՇԵՆՔԻ ՏԱՐԱԾՔԻ ՅԱՆԿԱՊԱՏԻ ԿԱՌՈՒՑՄԱՆ ՆԱԽԱԳԻԾ	ՊԱՏՎԵՐ	
Ն. Գ. Ճ.	Դ. ՇԵՐՄԱԶԱՆՅԱՆ				
ԳԾԵՑ	Տ. ԴԱՎԹՅԱՆ		ՊԱՏՎԻՐԱՏՈՒ՝ ՀՐԱԶԴԱՆԻ ՀԱՄԱՅՆՔԱՊԵՏԱՐԱՆ	ԹԵՐԹ	ԹԵՐԹԵՐ
				ԳՀ-4	
			ՄԵՏԱՂԱԿԱՆ ԴՈՒՌ-ԴԱՐՊԱՍ ՄԴ-ՏԵՍՔ, ԿՏՐՎԱԾՔՆԵՐ , ՄԱՍՆԱԳՐԵՐ	ԷԼԵԿՇԻՆ	

ՖՐԱԳՄԵՆՏ ճակատից /ՄԵՏԱՂԱԿԱՆ ՑԱՆԿԱՊԱՏԻ ՄՑ-1 ՏԵՍՔ/

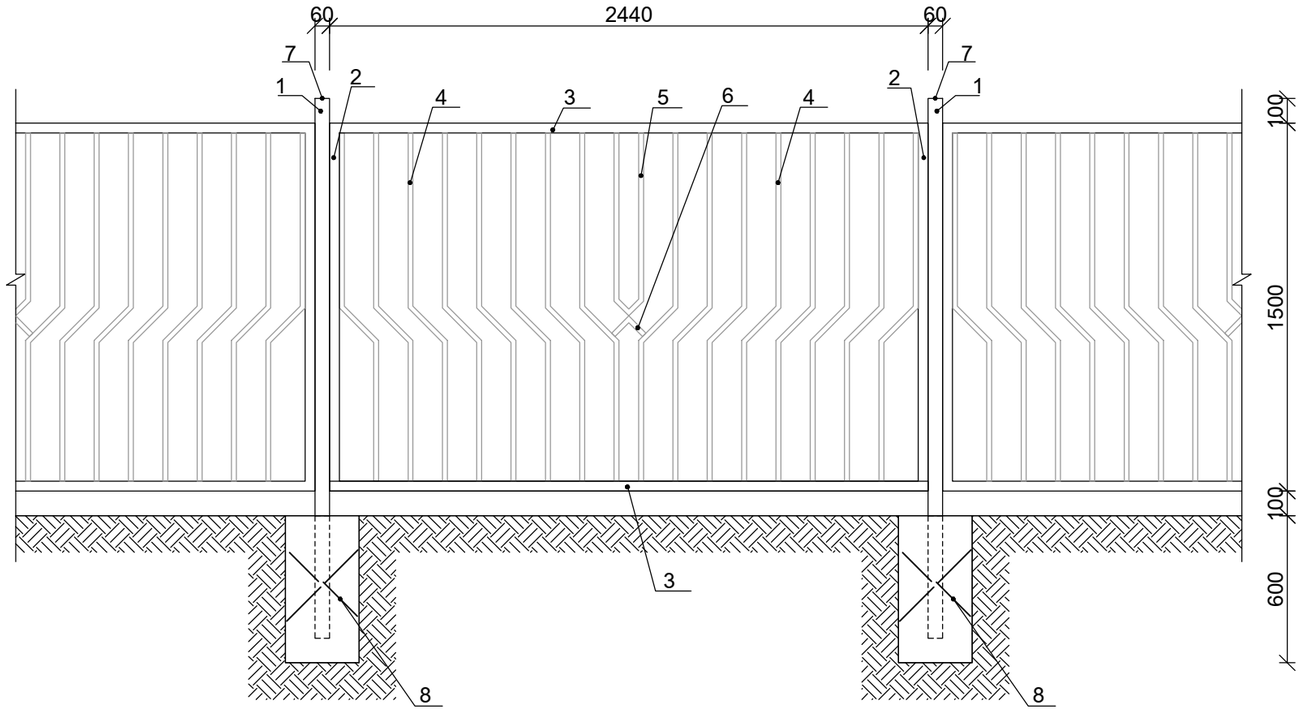

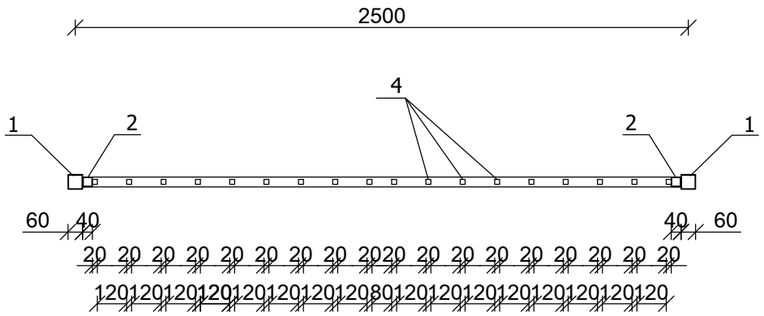

ԿԱՆԳՆԱԿԻ ՀԻՄՔԻ ԿՏՐՎԱԾՔ

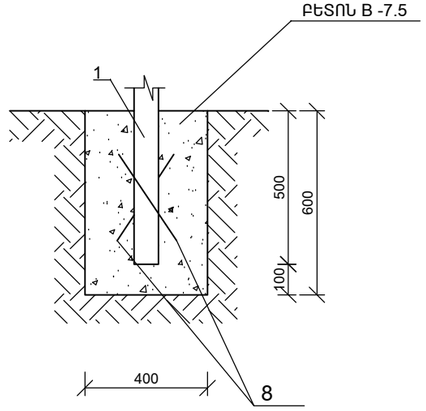

ՏՆՕՐԵՆ	Հ. ԴԱՎԹՅԱՆ		Ք. ՀՐԱԶԴԱՆ Մ. ԲԱՂՐԱՄՅԱՆ ԹԱՂԱՄԱՍ 5-ՐԴ ՓՈՂՈՑ ԹԻՎ 11 ՆԱԽԱԴՊՐՈՑԱԿԱՆ ՈՒՍՈՒՄՆԱԿԱՆ ՀԱՍՏԱՏՈՒԹՅԱՆ ՇԵՆՔԻ ՏԱՐԱԾՔԻ ՑԱՆԿԱՊԱՏԻ ԿԱՌՈՒՑՄԱՆ ՆԱԽԱԳԻԾ	ՊԱՏՎԵՐ	
Ն. Գ. Ճ.	Դ. ՇԵՐՄԱԶԱՆՅԱՆ				
ԳՇԵՑ	Տ. ԴԱՎԹՅԱՆ		ՊԱՏՎԻՐԱՏՈՒ՝ ՀՐԱԶԴԱՆԻ ՀԱՄԱՅՆՔԱՊԵՏԱՐԱՆ	ԹԵՐԹ	ԹԵՐԹԵՐ
				ԳՀ-5	
			ՖՐԱԳՄԵՆՏ ճակատից /ՄԵՏԱՂԱԿԱՆ ՑԱՆԿԱՊԱՏԻ ՄՑ-1 ՏԵՍՔ/	ԷԼԵԿՇԻՆ	

ՖՐԱԳՄԵՆՏ ճակատից /ՄԵՏԱՂԱԿԱՆ ՑԱՆԿԱՊԱՏԻ ՄՑ-1 ՏԵՍՔ/

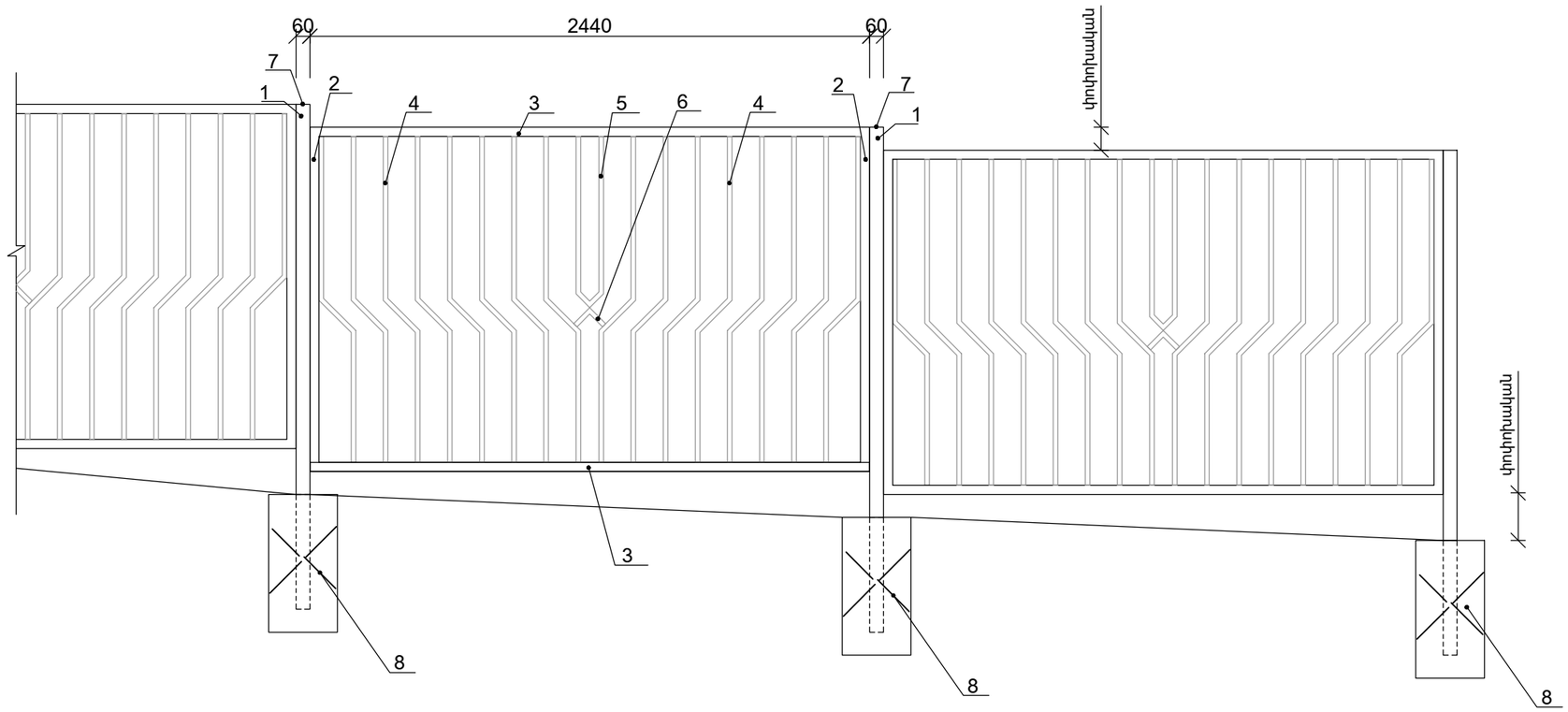

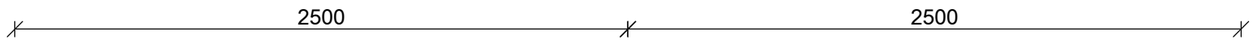

ՄԵՏԱՂԱԿԱՆ ՑԱՆԿԱՊԱՏԻ ՄՑ-1 ՆՅՈՒԹԵՐԻ ՄԱՍՆԱԳԻՐ

Հ /Հ	ԱՆՎԱՆՈՒՄԸ	ՄԵԿ ԷԼ-ՏԻ ԵՐԿԱՐՈՒԹ-ՅՈՒՆԸ /մ/	ՔԱՆԱԿԸ /հատ/	ԸՆԴՀԱՆՈՒՐ ԵՐԿԱՐՈՒԹ-ՅՈՒՆԸ /մ/	ԸՆԴՀ. ՔԱՇԸ 1 ԷԼԵՄԵՆՏԻ ՀԱՄԱՐ /կգ/
1.	ՄԵՏԱՂԱԿԱՆ ԽՈՂՈՎԱԿ 60x60x3 մմ	2.2	170	374.0	2114.0
2.	ՄԵՏԱՂԱԿԱՆ ԽՈՂՈՎԱԿ 40x40x2 մմ	1.5	320	480.0	1206.0
3.	ՄԵՏԱՂԱԿԱՆ ԽՈՂՈՎԱԿ 40x40x2 մմ	2.44	320	780.8	1962.0
4.	ՄԵՏԱՂԱԿԱՆ ԽՈՂՈՎԱԿ 20x20x1.5 մմ	1.6	2560	4096.0	3860.0
5.	ՄԵՏԱՂԱԿԱՆ ԽՈՂՈՎԱԿ 20x20x1.5 մմ	1.7	160	272.0	257.0
6.	ՄԵՏԱՂԱԿԱՆ ԽՈՂՈՎԱԿ 20x20x1.5 մմ	0.2	160	32.0	30.0
7.	ՄԵՏԱՂԱԿԱՆ ԹԵՐԹ 60x60x3		170		14.5
8.	ՄԵՏԱՂԱԿԱՆ ՁՈՂ Φ14 մմ	0.5	340	170.0	206.0
9.	ՄԵՏԱՂԱԿԱՆ ԷԼԵՄԵՆՏՆԵՐԻ ՅՈՒՂԱՆԵՐԿՈՒՄ ԵՐԿՈՒ ԱՆԳԱՄ				650.0 մ^2
10.	ՀԻՄՔԵՐԻ ՓՈՐՈՒՄ III ԿԱՐԳԻ ԳՐՈՒՆՏՆԵՐՈՒՄ				16.4 մ^3
11.	ՀԻՄՔԵՐԻ ԲԵՏՈՆԱՑՈՒՄ B-7.5				16.4 մ^3
12.	ԱՎԵԼՈՐԴ ԲՆԱՀՈՂԻ ԲԱՐՁՈՒՄ ԵՎ ՏԵՂԱՓՈԽՈՒՄ ՄԵԽԱՆԻԶՄՈՎ 3 կմ				16.4 մ^3
13.	ՏԱՐԱԾՔԻ ՀԱՐԹԵՑՈՒՄ				- 410.0 մ^2
14.	ԳՈՅ. ՈՒՆԵՑՈՂ ՑԱՆԿԱՊԱՏԻ ԱՊԱՄՈՆՏԱԺՈՒՄ				- 100.0 գծմ /780.0կգ

ՏՆՕՐԵՆ	Հ. ԴԱՎԹՅԱՆ		Ք. ՀՐԱԶԴԱՆ Մ. ԲԱՂՐԱՄՅԱՆ ԹԱՂԱՄԱՍ 5-ՐԴ ՓՈՂՈՑ ԹԻՎ 11 ՆԱԽԱԴՊՐՈՑԱԿԱՆ ՈՒՍՈՒՄՆԱԿԱՆ ՀԱՍՏԱՏՈՒԹՅԱՆ ՇԵՆՔԻ ՏԱՐԱԾՔԻ ՑԱՆԿԱՊԱՏԻ ԿԱՌՈՒՑՄԱՆ ՆԱԽԱԳԻԾ	ՊԱՏՎԵՐ	
Ն. Գ. Ճ.	Դ. ՇԵՐՄԱԶԱՆՅԱՆ				
ԳԾԵՑ	Տ. ԴԱՎԹՅԱՆ		ՊԱՏՎԻՐԱՏՈՒ՝ ՀՐԱԶԴԱՆԻ ՀԱՄԱՅՆՔԱՊԵՏԱՐԱՆ	ԹԵՐԹ	ԹԵՐԹԵՐ
				ԳՀ-6	
			ՖՐԱԳՄԵՆՏ ճակատից /ՄԵՏԱՂԱԿԱՆ ՑԱՆԿԱՊԱՏԻ ՄՑ-1 ՏԵՍՔ/	ԷԼԵԿՇԻՆ	

ՄԵՏԱՂԱԿԱՆ ԴՌՆԱԿ ՄԴ-1

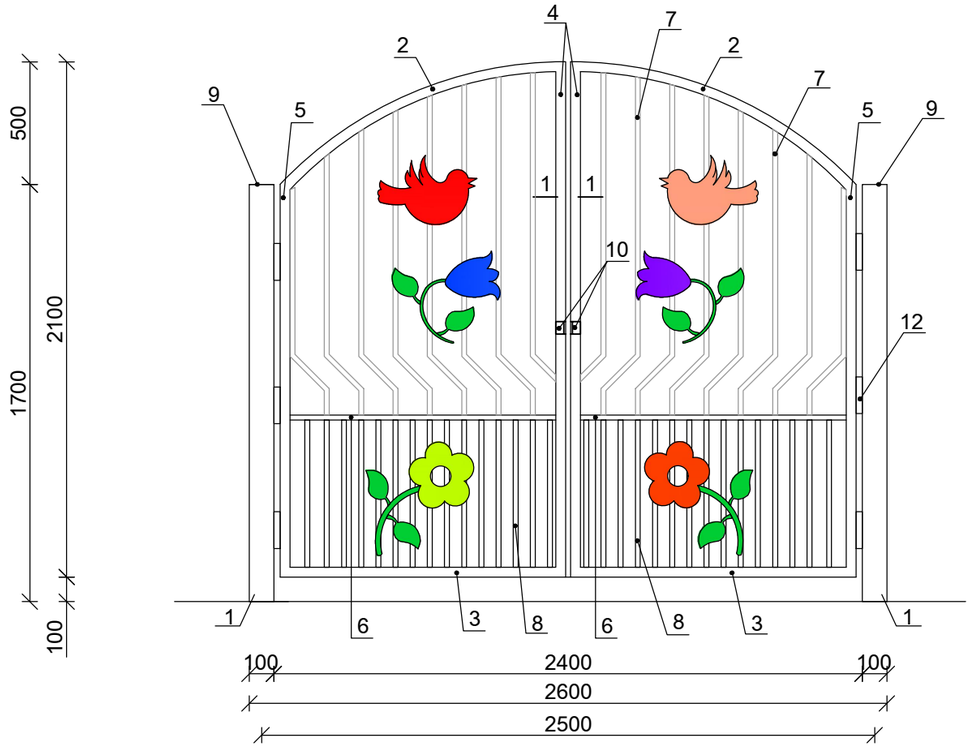

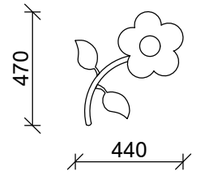

6 հատ

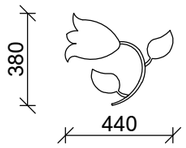

4 հատ

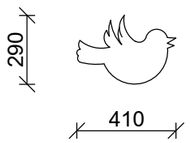

10 հատ

ՄԵՏԱՂԱԿԱՆ ԴՌՆԱԿ ՄԴ-1 ՆՅՈՒԹԵՐԻ ՄԱՍՆԱԳԻՐ

Հ /Հ	ԱՆՎԱՆՈՒՄԸ	ՄԵԿ ԷԼ-ՏԻ ԵՐԿԱՐՈՒԹ-ՅՈՒՆԸ /մ/	ՔԱՆԱԿԸ /հատ/	ԸՆԴՀԱՆՈՒՐ ԵՐԿԱՐՈՒԹ-ՅՈՒՆԸ /մ/	ԸՆԴՀ. ՔԱՇԸ 1 ԷԼԵՄԵՆՏԻ ՀԱՄԱՐ /կգ/
1.	ՄԵՏԱՂԱԿԱՆ ԽՈՂՈՎԱԿ 100x100x4 մմ	2.2	2	4.4	55.3
2.	ՄԵՏԱՂԱԿԱՆ ԽՈՂՈՎԱԿ 40x40x2 մմ	1.2	2	2.4	6.1
3.	ՄԵՏԱՂԱԿԱՆ ԽՈՂՈՎԱԿ 40x40x2 մմ	1.17	2	2.34	5.9
4.	ՄԵՏԱՂԱԿԱՆ ԽՈՂՈՎԱԿ 40x40x2 մմ	2.1	2	4.2	10.6
5.	ՄԵՏԱՂԱԿԱՆ ԽՈՂՈՎԱԿ 40x40x2 մմ	1.6	2	3.2	8.1
6.	ՄԵՏԱՂԱԿԱՆ ԽՈՂՈՎԱԿ 20x20x1.5 մմ	1.09	2	2.18	2.1
7.	ՄԵՏԱՂԱԿԱՆ ԽՈՂՈՎԱԿ 20x20x1.5 մմ	24.0	1	24.0	22.7
8.	ՄԵՏԱՂԱԿԱՆ ԽՈՂՈՎԱԿ 20x20x1.5 մմ	0.6	30	18.0	17.0
9.	ՄԵՏԱՂԱԿԱՆ ԹԵՐԹ 100x5	0.1	2	0.2	0.8
10.	ՄԵՏԱՂԱԿԱՆ ԱՆԿՅՈՒՆԱԿ L40x5	0.05	2	0.1	0.4
11.	ՄԵՏԱՂԱԿԱՆ ՁՈՂ Φ10 մմ	0.5	4	2.0	1.3
12.	ՄԵՏԱՂԱԿԱՆ ԾԽՆԻ				6 հատ
	ՄԵՏԱՂԱԿԱՆ ԷԼԵՄԵՆՏՆԵՐԻ ՅՈՒՂԱՆԵՐԿՈՒՄ ԵՐԿՈՒ ԱՆԳԱՄ				8.8 մ^2
	ՀԻՄՔԵՐԻ ՓՈՐՈՒՄ III ԿԱՐԳԻ ԳՐՈՒՆՏՆԵՐՈՒՄ				0.2 մ^3
	ՀԻՄՔԵՐԻ ԲԵՏՈՆԱՑՈՒՄ B-7.5				0.2 մ^3
	ԱՎԵԼՈՐԴ ԲՆԱՀՈՂԻ ԲԱՐՁՈՒՄ ԵՎ ՏԵՂԱՓՈԽՈՒՄ ՄԵԽԱՆԻԶՄՈՎ 3 կմ				0.2 մ^3

ԿԱՆԳՆԱԿԻ ՀԻՄՔԻ ԿՏՐՎԱԾՔ

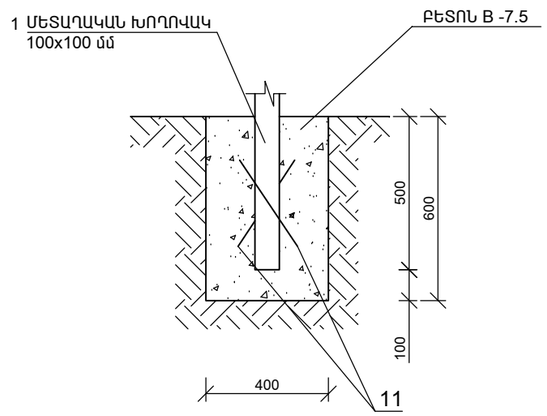

ԿՏՐՎԱԾՔ 1-1

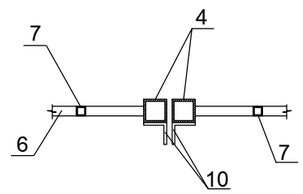

ՄԵՏԱՂԱԿԱՆ ԹԵՐԹ /հաստ 2 մմ/ -26.0 կգ
ՄԵՏԱՂԱԿԱՆ ԹԵՐԹԻ ՆԵԿՈՒՄ ՅՈՒՂԱՆԵՐԿՈՎ / 2 անգամ/-3.2 մ^2

ՏՆՕՐԵՆ	Հ . ԴԱՎԹՅԱՆ		Ք. ՀՐԱԶԴԱՆ Մ. ԲԱՂՐԱՄՅԱՆ ԹԱՂԱՄԱՍ 5-ՐԴ ՓՈՂՈՑ ԹԻՎ 11 ՆԱԽԱԴՊՐՈՑԱԿԱՆ ՈՒՍՈՒՄՆԱԿԱՆ ՀԱՍՏԱՏՈՒԹՅԱՆ ՇԵՆՔԻ ՏԱՐԱԾՔԻ ՅԱՆԿԱՊԱՏԻ ԿԱՌՈՒՑՄԱՆ ՆԱԽԱԳԻԾ	ՊԱՏՎԵՐ	
Ն. Գ. Ճ.	Դ. ՇԵՐՄԱԶԱՆՅԱՆ				
ԳՇԵՑ	Տ. ԴԱՎԹՅԱՆ		ՊԱՏՎԻՐԱՏՈՒ՝ ՀՐԱԶԴԱՆԻ ՀԱՄԱՅՆՔԱՊԵՏԱՐԱՆ	ԹԵՐԹ	ԹԵՐԹԵՐ
				ԳՀ-7	
			ՄԵՏԱՂԱԿԱՆ ԴՌՆԱԿ ՄԴ-1 ՄԱՍՆԱԳԻՐ	ԷԼԵԿՇԻՆ	

ԱՌԱՋԻՆ ՀԱՐԿԻ ՀԱՏԱԿԱԳԻԾ /ՉԱՓԱԳՐՈՒԹՅՈՒՆ/ Մ 1:100

ՏՆՕՐԵՆ	Հ. ԴԱՎԹՅԱՆ		Ք. ՀՐԱԶԴԱՆ Մ. ԲԱՂՐԱՄՅԱՆ ԹԱՂԱՄԱՍ 5-ՐԴ ՓՈՂՈՑ ԹԻՎ 11 ՆԱԽԱԴՊՐՈՑԱԿԱՆ ՈՒՍՈՒՄՆԱԿԱՆ ՀԱՍՏԱՏՈՒԹՅԱՆ ՇԵՆՔԻ ՏԱՐԱԾՔԻ ՑԱՆԿԱՊԱՏԻ ԿԱՌՈՒՑՄԱՆ ԵՎ ԴՌԱՆ ԲԱՑՎԱԾՔՆԵՐԻ ԲԱՑՄԱՆ ՆԱԽԱԳԻԾ	ՊԱՏՎԵՐ
Ն. Գ. Ճ.	Դ. ՇԵՐՄԱԶԱՆՅԱՆ			
ԳԾԵՑ	Տ. ԴԱՎԹՅԱՆ		ՊԱՏՎԻՐԱՏՈՒ՝ ՀՐԱԶԴԱՆԻ ՀԱՄԱՅՆՔԱՊԵՏԱՐԱՆ	ԹԵՐԹ / ԹԵՐԹԵՐ
				ՃՇ-2
			ԱՌԱՋԻՆ ՀԱՐԿԻ ՀԱՏԱԿԱԳԻԾ /ՉԱՓԱԳՐՈՒԹՅՈՒՆ/	ԷԼԵԿՇԻՆ

ԵՐԿՐՈՐԴ ՀԱՐԿԻ ՀԱՏԱԿԱԳԻԾ /ՉԱՓԱԳՐՈՒԹՅՈՒՆ/ Մ 1:100

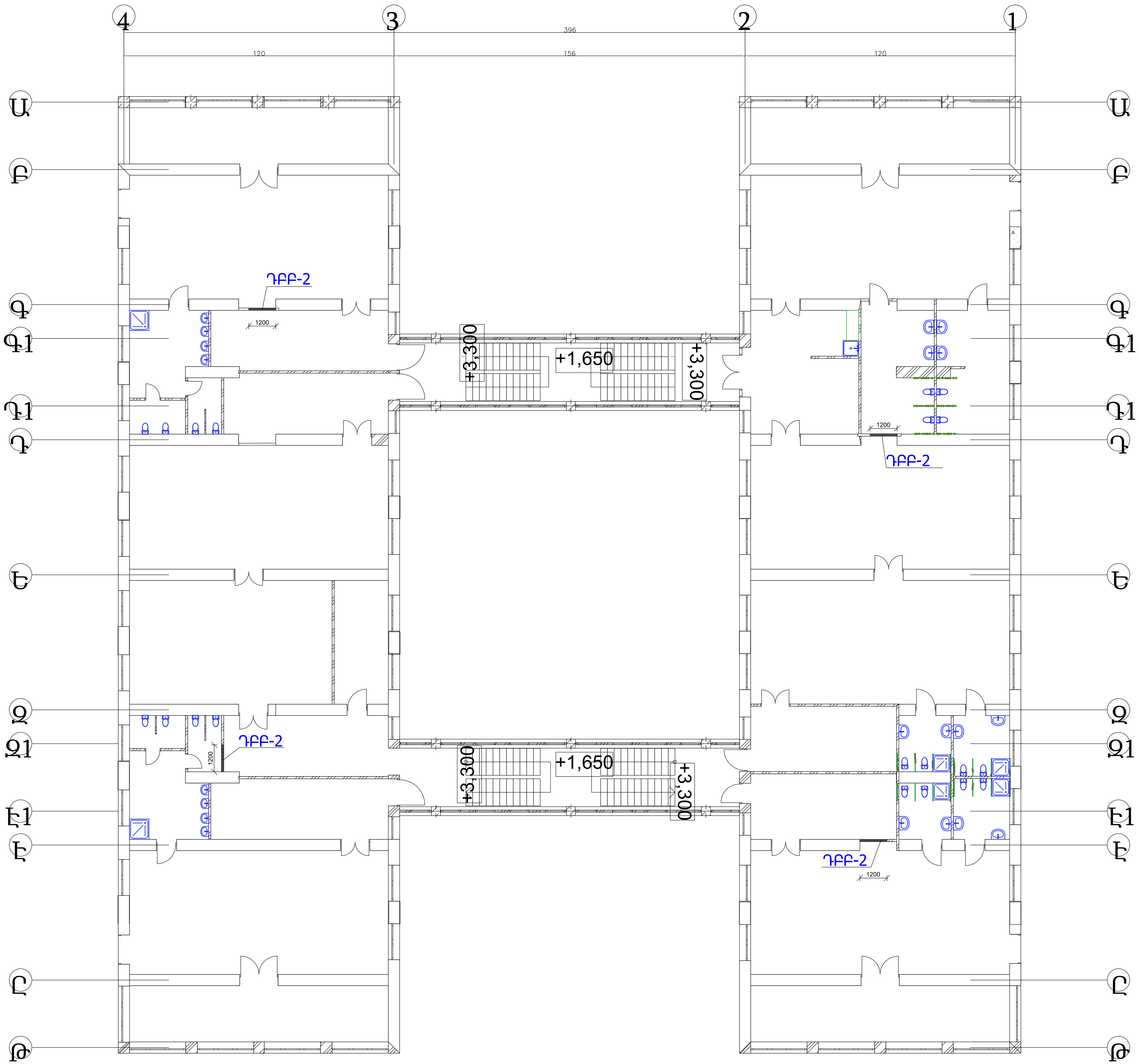

ՏՆՕՐԵՆ	Հ. ԴԱՎԹՅԱՆ		Ք. ՀՐԱԶԴԱՆ Մ. ԲԱՂՐԱՄՅԱՆ ԹԱՂԱՄԱՍ 5-ՐԴ ՓՈՂՈՑ ԹԻՎ 11 ՆԱԽԱԴՊՐՈՑԱԿԱՆ ՈՒՍՈՒՄՆԱԿԱՆ ՀԱՍՏԱՏՈՒԹՅԱՆ ՇԵՆՔԻ ՏԱՐԱԾՔԻ ՑԱՆԿԱՊԱՏԻ ԿԱՌՈՒՑՄԱՆ ԵՎ ԴՌԱՆ ԲԱՑՎԱԾՔՆԵՐԻ ԲԱՑՄԱՆ ՆԱԽԱԳԻԾ	ՊԱՏՎԵՐ
Ն. Գ. Ճ.	Դ. ՇԵՐՄԱԶԱՆՅԱՆ			
ԳԾԵՑ	Տ. ԴԱՎԹՅԱՆ		ՊԱՏՎԻՐԱՏՈՒ՝ ՀՐԱԶԴԱՆԻ ՀԱՄԱՅՆՔԱՊԵՏԱՐԱՆ	ԹԵՐԹ / ԹԵՐԹԵՐ
				ՃՇ-3
			ԵՐԿՐՈՐԴ ՀԱՐԿԻ ՀԱՏԱԿԱԳԻԾ /ՉԱՓԱԳՐՈՒԹՅՈՒՆ/	ԷԼԵԿՇԻՆ

ԱՌԱՋԻՆ ՀԱՐԿԻ ՀԱՏԱԿԱԳԻԾ Մ 1:100

ՏՆՕՐԵՆ	Հ. ԴԱՎԹՅԱՆ		Ք. ՀՐԱԶԴԱՆ Մ. ԲԱՂՐԱՄՅԱՆ ԹԱՂԱՄԱՍ 5-ՐԴ ՓՈՂՈՑ ԹԻՎ 11 ՆԱԽԱԴՊՐՈՑԱԿԱՆ ՈՒՍՈՒՄՆԱԿԱՆ ՀԱՍՏԱՏՈՒԹՅԱՆ ՇԵՆՔԻ ՏԱՐԱԾՔԻ ՑԱՆԿԱՊԱՏԻ ԿԱՌՈՒՑՄԱՆ ԵՎ ԴՌԱՆ ԲԱՑՎԱԾՔՆԵՐԻ ԲԱՑՄԱՆ ՆԱԽԱԳԻԾ	ՊԱՏՎԵՐ
Ն. Գ. Ճ.	Դ. ՇԵՐՄԱԶԱՆՅԱՆ			
ԳԾԵՑ	Տ. ԴԱՎԹՅԱՆ		ՊԱՏՎԻՐԱՏՈՒ՝ ՀՐԱԶԴԱՆԻ ՀԱՄԱՅՆՔԱՊԵՏԱՐԱՆ	ԹԵՐԹ / ԹԵՐԹԵՐ
				ՃՇ-4
			ՄԵՏԱՂԱԿԱՆ ԴՌՆԱԿ ՄԴ-1 ՄԱՍՆԱԳԻՐ	ԷԼԵԿՇԻՆ

ԵՐԿՐՈՐԴ ՀԱՐԿԻ ՀԱՏԱԿԱԳԻԾ Մ 1:100

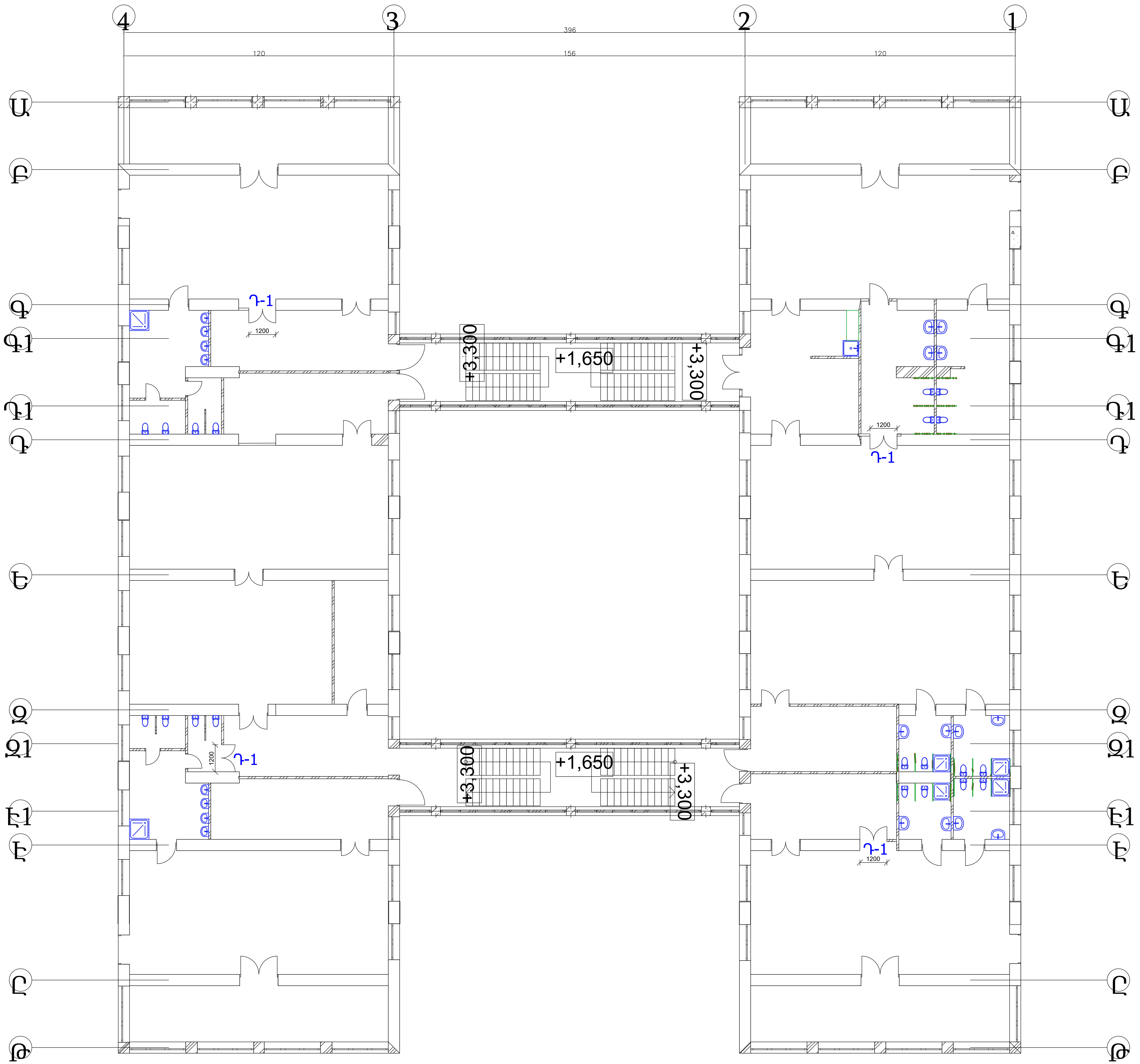

ՏՆՕՐԷՆ	Հ . ԴԱՎԹՅԱՆ	Ք. ՀՐԱԶԴԱՆ Մ. ԲԱՂՐԱՄՅԱՆ ԹԱՂԱՄԱՍ 5-ՐԴ ՓՈՂՈՑ ԹԻՎ 11 ՆԱԽԱԴՊՐՈՑԱԿԱՆ ՈՒՍՈՒՄՆԱԿԱՆ ՀԱՍՏԱՏՈՒԹՅԱՆ ՇԵՆՔԻ ՏԱՐԱԾՔԻ ՑԱՆԿԱՊԱՏԻ ԿԱՌՈՒՑՄԱՆ ԵՎ ԴՌԱՆ ԲԱՑՎԱԾՔՆԵՐԻ ԲԱՑՄԱՆ ՆԱԽԱԳԻԾ	ՊԱՏՎԵՐ
Ն. Գ. Ճ.	Դ. ՇԵՐՄԱԶԱՆՅԱՆ		
ԳԾԵՑ	Տ. ԴԱՎԹՅԱՆ	ՊԱՏՎԻՐԱՏՈՒ՝ ՀՐԱԶԴԱՆԻ ՀԱՄԱՅՆՔԱՊԵՏԱՐԱՆ	ԹԵՐԹ / ԹԵՐԹԵՐ
			ՃՇ-5
		ՄԵՏԱՂԱԿԱՆ ԴՌՆԱԿ ՄԴ-1 ՄԱՍՆԱԳԻՐ	ԷԼԵԿՇԻՆ

ԴՌԱՆ ԲԱՑՎԱԾՔԻ ԲԱՑՄԱՆ ԴԲԲ-1 ՍԽԵՄԱ

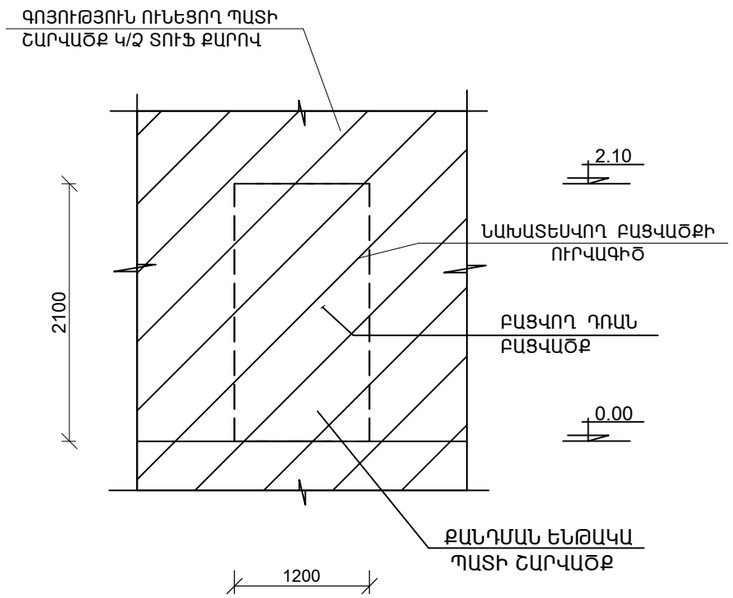

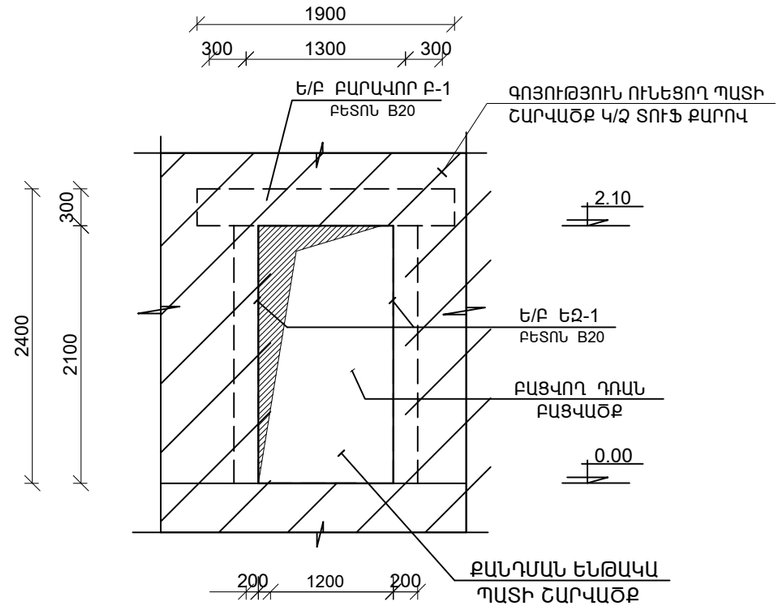

ԴՌԱՆ ԲԱՑՎԱԾՔԻ ԴԲԲ-1 ԿԱՌՈՒՑՄԱՆ ԱՇԽԱՏԱՆՔՆԵՐԻ ԿԱՏԱՐՄԱՆ ՀԱՋՈՐԴԱԿԱՆՈՒԹՅՈՒՆԸ

ԳՈՅՈՒԹՅՈՒՆ ՈՒՆԵՑՈՂ ՊԱՏԻ ՄԵՋ ԴՌԱՆ ԲԱՑՎԱԾՔ ԻՐԱԿԱՆԱՑՆԵԼՈՒ ՀԱՄԱՐ, ՊԱՏԻ ՎՐԱ ՆՇԵԼ ՆԱԽԱՏԵՍՎՈՂ ԲԱՑՎԱԾՔԻ ՈՒՐՎԱԳԻԾԸ, ՈՐԻ ՎԵՐԻՆ ՀՈՐԻԶՈՆԱԿԱՆ ԳԾԻՑ ՎԵՐԵՎ ՓՈՐԵԼ /1-ԻՆ ՀԵՐԹԻՆ/ 30 սմ ԲԱՐՁՐՈՒԹՅԱՄԲ ԵՎ 25 սմ ԽՈՐՈՒԹՅԱՄԲ ԽՈՌՈՉ: ՏԵՂԱԴՐԵԼ ԱՄՐԱՆԱՅԻՆ ԿԱՐԿԱՍԸ /ԿՐ-1/ ԵՎ ԲԵՏՈՆԱՑՆԵԼ B 20 ԴԱՍԻ ԲԵՏՈՆՈՎ: ԴՐԱՆԻՑ ՀԵՏՈ ՔԱՆԴԵԼ ՊԱՏԻ ԹԻԿՈՒՆՔԱՅԻՆ ՄԱՍԸ ԵՎ ՏԵՂԱԴՐԵԼ ԿԱՐԿԱՍԸ /ԿՐ-1/ ԵՎ ԲԵՏՈՆԱՑՆԵԼ: ԱՅՆՈՒՀԵՏԵՎ ՔԱՆԴԵԼ ԱՐԴԵՆ ԿԱՌՈՒՑՎԱԾ ԵՐԿԱԹ/ԲԵՏՈՆԵ ԲԱՐԱՎՈՐԻ ՏԱԿԻ ՇԱՐՎԱԾՔԸ /ԿԱՆՈՆԱՎՈՐ ՁԵՎԻ ՏՈՒՖ ՔԱՐԻՑ/, ՕԳՏԱԳՈՐԾԵԼՈՎ ՈՉ ՀԱՐՎԱԾԱՅԻՆ ԳՈՐԾԻՔՆԵՐՈՎ ԿՏՐԵԼ-ՀԱՆԵԼ ՄԻԱԺԱՄԱՆԱԿ Ե/ԲԵՏՈՆԵ ԲԱՐԱՎՈՐԻ ՏԱԿ ԴՆԵԼՈՎ ԺԱՄԱՆԱԿԱՎՈՐ ՀԵՆԱՐԱՆՆԵՐ ՄԻՆՉԵՎ ԲԵՏՈՆԻ ԱՄՐԱՆԱԼԸ: ՈՐԻՑ ՀԵՏՈ ԻՐԱԿԱՆԱՑՆԵԼ ՔԱՆԴՎԱԾ ՊԱՏԻ ԵՐԿԱԹ/ԲԵՏՈՆԵ ԵՋԵՐՈՒՄՆԵՐ՝ ՏԵՂԱԴՐԵԼՈՎ ԱՄՐԱՆԱՅԻՆ ԿԱՐԿԱՍ /ԿՐ-2/ ԵՎ ԲԵՏՈՆԱՑՆԵԼ B 20 ԴԱՍԻ ԲԵՏՈՆՈՎ: ՆԱԽՕՐՈՔ ՊԱՏԵՐՈՒՄ ՈՒՂՂԱՁԻԳ ՈՒՂՂՈՒԹՅԱՄԲ ԳԱՅԼԵԿՈՆԵԼ ԱՆՑՔԵՐ ԵՎ ՏԵՂԱԴՐԵԼ ԽԱՐԻՍԽՆԵՐ :

ԴՌԱՆ ԲԱՑՎԱԾՔԻ ԴԲԲ-1 -Ի ԱՄՐԱՆԱՎՈՐՈՒՄ

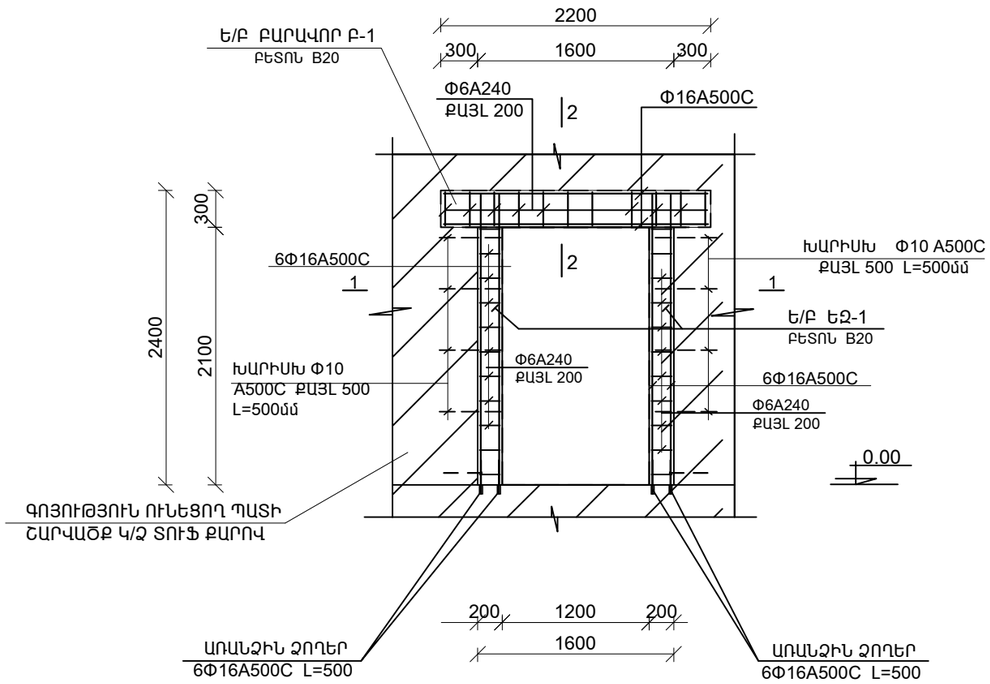

ՏՆՕՐԵՆ	Հ. ԴԱՎԹՅԱՆ		Ք. ՀՐԱԶԴԱՆ Մ. ԲԱՂՐԱՄՅԱՆ ԹԱՂԱՄԱՍ 3-ՐԴ ՓՈՂՈՑ ԹԻՎ 11 ՆԱԽԱԳԾՐՈՑԱԿԱՆ ՈՒՍՈՒՄՆԱԿԱՆ ՀԱՍՏԱՏՈՒԹՅԱՆ ՇԵՆՔԻ ՏԱՐԱԾՔԻ ՑԱՆԿԱՊԱՏԻ ԿԱՌՈՒՑՄԱՆ ԵՎ ԴՌԱՆ ԲԱՑՎԱԾՔՆԵՐԻ ԲԱՑՄԱՆ ՆԱԽԱԳԻԾ	ՊԱՏՎԵՐ	
Ն. Գ. Ճ.	Դ. ՇԵՐՄԱԶԱՆՅԱՆ				
ԳՇԵՑ	Տ. ԴԱՎԹՅԱՆ		ՊԱՏՎԻՐԱՏՈՒ՝ ՀՐԱԶԴԱՆԻ ՀԱՄԱՅՆՔԱՊԵՏԱՐԱՆ	ԹԵՐԹ	ԹԵՐԹԵՐ
				ՃՇ-6	
			ԴՌԱՆ ԲԱՑՎԱԾՔԻ ԲԱՑՄԱՆ /ԴԲԲ-1/ ՍԽԵՄԱ , ԴՌԱՆ ԲԱՑՎԱԾՔԻ ԱՄՐԱՆԱՎՈՐՈՒՄ,ԴՌԱՆ ԲԱՑՎԱԾՔԻ ԿԱՌՈՒՑՄԱՆ ԱՇԽԱՏԱՆՔՆԵՐԻ ԿԱՏԱՐՄԱՆ ՀԱՋՈՐԴԱԿԱՆՈՒԹՅՈՒՆԸ	ԷԼԵԿՇԻՆ	

ԿՏՐՎԱԾՔ 1 - 1

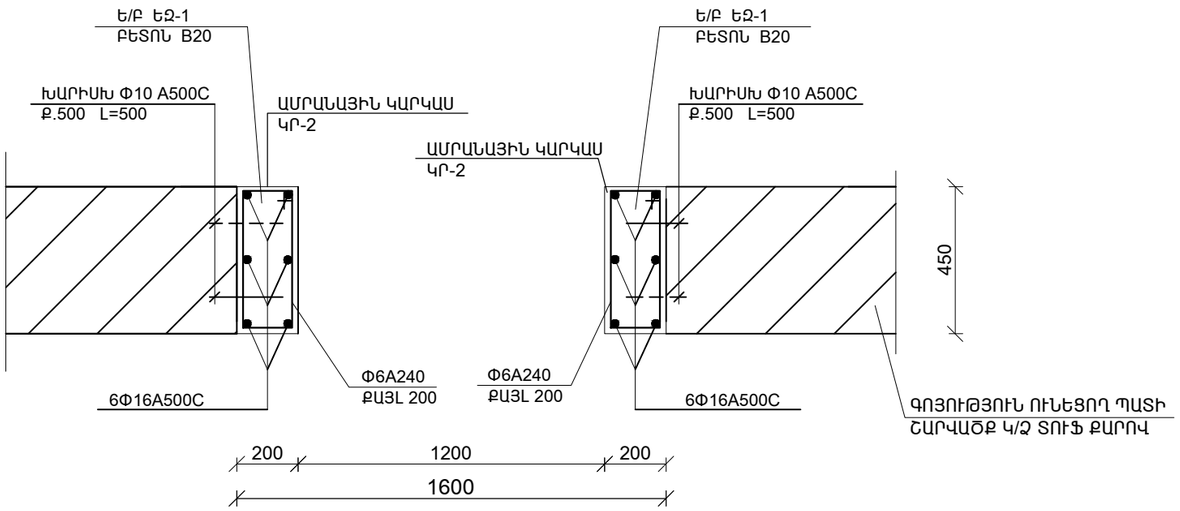

ԿՏՐՎԱԾՔ 2 - 2

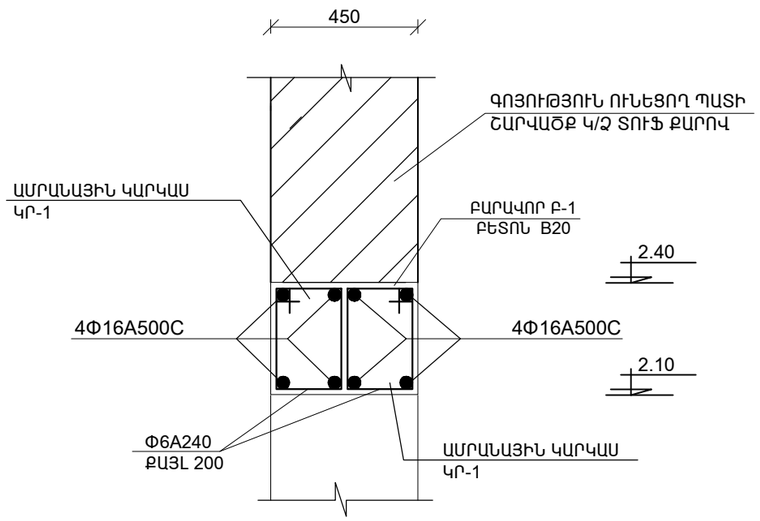

ԴՌԱՆ ԲԱՑՎԱԾՔԻ /ԴԲԲ-1 -Ի/ ԲԱՑՄԱՆ ԿԱՏԱՐՎՈՂ ԱՇԽԱՏԱՆՔՆԵՐԻ ՄԱՍՆԱԳԻՐ

Հ/Հ	ՆՇԱՆԱԿՈՒՄ	ԱՆՎԱՆՈՒՄԸ	ԵՐԿ-ՆԸ ՄՄ	ՔԱՆԱԿԸ ՀԱՏ	1-ԷԼԵՄԵՆՏԻ ՔԱՇԸ ԿԳ	ԸՆԴՀԱՆՈՒՐ ՔԱՇԸ ԿԳ 1 ԴՌԱՆ ՀԱՄԱՐ
	ՄԻԱՁՈՒՅԼ Ե/Բ ԲԱՐԱՎՈՐ Բ-1			1		
	ԿԱՐԿԱՍԸ /ԿՐ-1/			2		
1		Φ16 A 500c	2200	4	3.48	27.9
2		Φ6 A - 240	1090	11	0.25	5.6
		ՆՅՈՒԹԵՐ ԲԵՏՈՆ B 20				0.3 մ³
	ՄԻԱՁՈՒՅԼ Ե/Բ ԵՁԵՐՈՒՄ ԵՁ-1			2		
1	ԿԱՐԿԱՍԸ /ԿՐ-2/			2		
2		Φ16 A 500c	2400	6	3.8	45.6
3		Φ6 A - 240	1390	13	0.31	8.1
		ՆՅՈՒԹԵՐ ԲԵՏՈՆ B20				0.38 մ³
	ԽԱՐՍԽԱՁՈՂ	Φ10 A 500c	500	20	0.31	6.2
	ԱՌԱՆՁԻՆ ՁՈՂԵՐ	Φ16A500C	500	12	0.8	9.6
	ԱՆՑՔԵՐԻ ԲԱՑՈՒՄ L=150մմ ՔԱՅԼԸ 500մմ					32
	ՊԱՏԻ ՇԱՐՎԱԾՔԻ ՔԱՆԴՈՒՄ ՏՈՒՖ ՔԱՐԻՑ /հաստ. 450 մմ/					1.62 մ³
	ՇԻՆ. ԱՂԲԻ ԲԱՐՁՈՒՄ ԵՎ ՏԵՂԱՓՈԽՈՒՄ ՄԵԽԱՆԻԶՄՈՎ 3 կմ					1.3 մ³

ԿԱՏԱՐՎՈՂ ԱՇԽԱՏԱՆՔՆԵՐԻ ՄԱՍՆԱԳԻՐ

1. ՊԱՏԵՐԻ ՆԵՐԿՈՒՄ ԼԱՏԵՔՍԱՅԻՆ ՆԵՐԿՈՎ /ծեփամածկումով/ -30.0 մ²
2. ՎՆԱՍՎԱԾ ԼԱՄԻՆԱՏԵ ՀԱՏԱԿՆԵՐԻ ՎԵՐԱԿԱՆԳՆՈՒՄ - 7.0 մ²
3. ՎՆԱՍՎԱԾ ԽԵՑԵՍԱԼԵ ՀԱՏԱԿՆԵՐԻ ՎԵՐԱԿԱՆԳՆՈՒՄ - 7.0 մ²

ՏՆՕՐԵՆ	Հ. ԴԱՎԹՅԱՆ		Ք. ՀՐԱԶԴԱՆ Ս. ԲԱՂՐԱՄՅԱՆ ԹԱՂԱՄԱՍ 5-ՐԴ ՓՈՂՈՑ ԹԻՎ 11 ՆԱԽԱԴՊՐՈՑԱԿԱՆ ՈՒՍՈՒՄՆԱԿԱՆ ՀԱՍՏԱՏՈՒԹՅԱՆ ՇԵՆՔԻ ՏԱՐԱԾՔԻ ՑԱՆԿԱՊԱՏԻ ԿԱՌՈՒՑՄԱՆ ԵՎ ԴՌԱՆ ԲԱՑՎԱԾՔՆԵՐԻ ԲԱՑՄԱՆ ՆԱԽԱԳԻԾ	ՊԱՏՎԵՐ	
Ն. Գ. Ճ.	Դ. ՇԵՐՄԱԶԱՆՅԱՆ				
ԳԾԵՑ	Տ. ԴԱՎԹՅԱՆ		ՊԱՏՎԻՐԱՏՈՒ՝ ՀՐԱԶԴԱՆԻ ՀԱՄԱՅՆՔԱՊԵՏԱՐԱՆ	ԹԵՐԹ	ԹԵՐԹԵՐ
				ՃՇ-7	
			ԴՌԱՆ ԲԱՑՎԱԾՔԻ ԲԱՑՄԱՆ /ԴԲԲ-1/ ԿԱՏԱՐՎՈՂ ԱՇԽԱՏԱՆՔՆԵՐԻ ՄԱՍՆԱԳԻՐ, ԿՏՐՎԱԾՔ 1-1,2-2	ԷԼԵԿՇԻՆ	

ՄԻՋՆՈՐՄՈՒՄ ԴՌԱՆ ԲԱՑՎԱԾՔԻ ԲԱՑՄԱՆ ԴԲԲ-2 ԱՇԽԱՏԱՆՔՆԵՐԻ ԿԱՏԱՐՄԱՆ ՍԽԵՄԱ /ՍԱՆՀԱՆԳՈՒՅՑԻ ՀԱՄԱՐ/

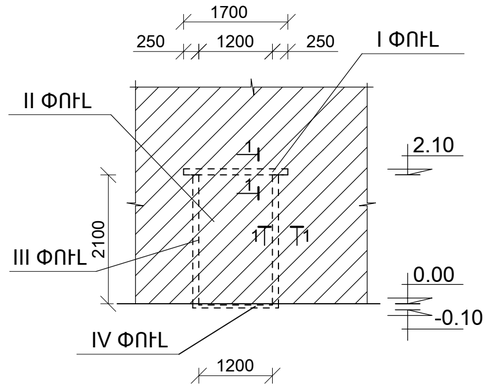

ԴՌԱՆ ԲԱՑՎԱԾՔԻ ՄԵՏԱՂԱԿԱՆ ԷԼԵՄԵՆՏՆԵՐԻ ՏԵՂԱԴՐՄԱՆ ՍԽԵՄԱ /ՆԱԽԱՄՈՒՏՔԻ ՀԱՄԱՐ/

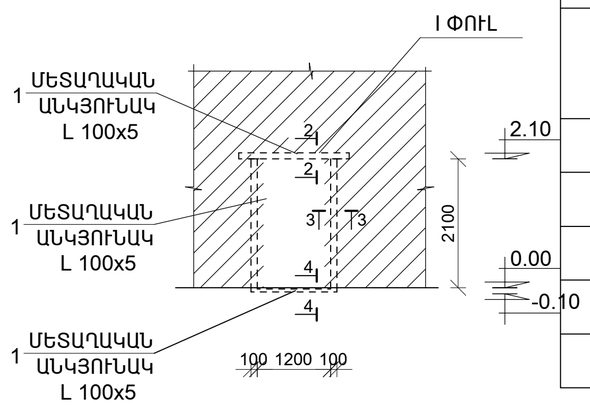

ԴՌԱՆ ԲԱՑՎԱԾՔԻ ԲԱՑՄԱՆ ԴԲԲ-2 ԱՇԽԱՏԱՆՔՆԵՐԻ ՄԱՍՆԱԳԻՐ

ԴԻՐՔ	ՆՇԱՆԱԿՈՒՄ	ԱՆՎԱՆՈՒՄ	ՔԱՆԱԿ ՀԱՏ	ՔԱՇԸ ԿԳ , 5 ՀԱՏԻ ՀԱՄԱՐ
1		ՄԵՏԱՂԱԿԱՆ ԱՆԿՅՈՒՆԱԿ L 100x10 ԳՈՍՏ 8509-57 L = 1700 մմ	1	128.5
		L = 2100 մմ	2	317.5
		L = 1200 մմ	1	90.5
ԱԿՈՍՆԵՐԻ ԲԱՑՈՒՄ ՄԻՋՆՈՐՄՆԵՐՈՒՄ 10x100 մմ				29.5 գծմ
ԱԿՈՍՆԵՐԻ ԲԱՑՈՒՄ ԲԵՏՈՆԵ ՀԱՏԱԿՈՒՄ 10x100 մմ				6.0 գծմ
ՄԻՋՆՈՐՄԻ ՔԱՆԴՈՒՄ ԹԵԹԵՎ ԲԵՏՈՆԵ ՍԱԼԵՐԻՑ				12.7 մ^2
ՄԵՏԱՂԱԿԱՆ ԿԱՐԿԱՍԻ ՍՎԱՂՈՒՄ Ց/ԱՎԱԶԱՅԻՆ ՇԱՂԱԽՈՎ ՌԱԲԻՑԱ ՑԱՆՑԻ ՎՐԱ				12.5 մ^2
ՄԻՋՆՈՐՄԻ ՍՎԱՂՎԱԾ ՄԱԿԵՐԵՍԻ ՆԵՐԿՈՒՄ ԼԱՏԵՔՍԱՅԻՆ ՆԵՐԿՈՎ, ՄԱԾԿՈՒՄՈՎ /ԵՐԿՈՒ ԿՈՂՄԻՑ/				12.5 մ^2

ԿՏՐՎԱԾՔ 1 - 1

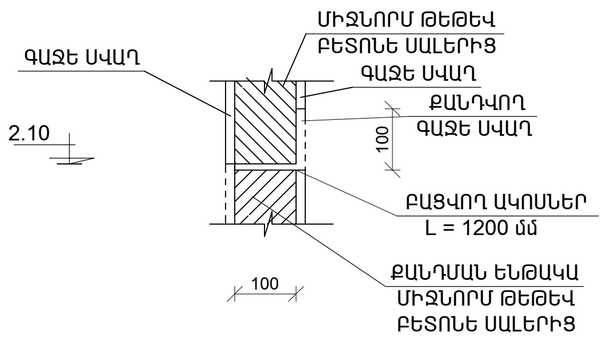

ԿՏՐՎԱԾՔ 2 - 2

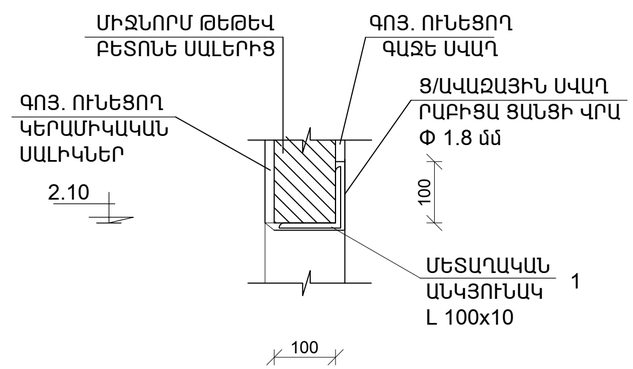

ԿՏՐՎԱԾՔ 3 - 3

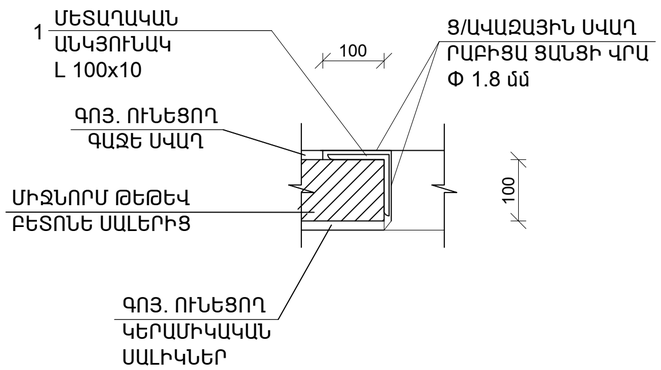

ԿՏՐՎԱԾՔ 4 - 4

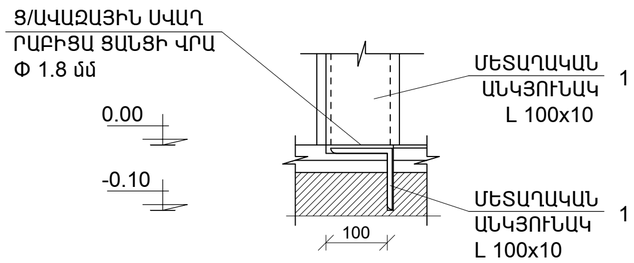

ԴՌԱՆ ԲԱՑՎԱԾՔԻ ԱՇԽԱՏԱՆՔՆԵՐԻ ԿԱՏԱՐՄԱՆ ՀԱՋՈՐԴԱԿԱՆՈՒԹՅՈՒՆԸ

I ՓՈՒԼ - ԳՈՅՈՒԹՅՈՒՆ ՈՒՆԵՑՈՂ ՄԻՋՆՈՐՄԻ ՄԻ ԿՈՂՄԻՑ 2.10 ՆԻՇՈՒՄ ԲԱՑԵԼ ԱԿՈՍ 100 մմ ԽՈՐՈՒԹՅԱՆ ԵՎ 1700մմ ԵՐԿԱՐՈՒԹՅԱՆ ԵՎ ՏԵՂԱԴՐԵԼ ՄԵՏԱՂԱԿԱՆ ԱՆԿՅՈՒՆԱԿ L 100x10:

II ՓՈՒԼ - ՄԻՋՆՈՐՄԻ ՄԵԿ ԿՈՂՄԻՑ ՎԵՐՏԻԿԱԼ ՈՒՂՂՈՒԹՅԱՆ՝ ԴՌԱՆ ԲԱՑՎԱԾՔԻ ՉԱՓՈՎ ԲԱՑԵԼ ԱԿՈՍՆԵՐ:

III ՓՈՒԼ - ՔԱՆԴԵԼ ԿՏՐՈՒՄՈՎ ՄԻՋՆՈՐՄԻ ԹԵԹԵՎ ԲԵՏՈՆԵ ՍԱԼԵՐԻՑ ՇԱՐՎԱԾՔԸ ԴՌԱՆ ԲԱՑՎԱԾՔԻ ՉԱՓՈՎ:

IV ՓՈՒԼ - ԲԱՑԵԼ ԱԿՈՍՆԵՐ ՀԱՏԱԿԻ ՆԻՇՈՒՄ՝ ԴՌԱՆ ԲԱՑՎԱԾՔԻ ՉԱՓՈՎ, 100 մմ ԽՈՐՈՒԹՅԱՆ ԵՎ 1200մմ ԵՐԿԱՐՈՒԹՅԱՆ:

V ՓՈՒԼ - ՄԻՋՆՈՐՄԻ ՄԻ ԿՈՂՄԻՑ, ԲԱՑՎԱԾՔԻ ՊԱՐԱԳԾՈՎ ՏԵՂԱԴՐԵԼ ԱՆԿՅՈՒՆԱԿՆԵՐ L 100x10 ԵՎ ԵՌԱԿՑԵԼ ՍՏԱՆԱԼՈՎ ՇՐՋԱՆԱԿ, ՆՈՅՆԸ ԿԱՏԱՐԵԼ ԲԱՑՎԱԾՔԻ ՄԻՅՈՒՍ ԿՈՂՄԻՑ: ԴՌԱՆ ՇՐՋԱՆԱԿԸ ՍՎԱՂԵԼ Ց/ԱՎԱԶԱՅԻՆ ՇԱՂԱԽՈՎ ՌԱԲԻՑԱ ՏԻՊԻ ՑԱՆՑԻ ՎՐԱՅԻՑ:

ՏՆՕՐԵՆ	Հ. ԴԱՎԹՅԱՆ		Ք. ՀՐԱԶԴԱՆ Մ. ԲԱՂՐԱՄՅԱՆ ԹԱՂԱՄԱՍ 5-ՐԴ ՓՈՂՈՑ ԹԻՎ 11 ՆԱԽԱԴՊՐՈՑԱԿԱՆ ՈՒՍՈՒՄՆԱԿԱՆ ՀԱՍՏԱՏՈՒԹՅԱՆ ՇԵՆՔԻ ՏԱՐԱԾՔԻ ՑԱՆԿԱՊԱՏԻ ԿԱՌՈՒՑՄԱՆ ԵՎ ԴՌԱՆ ԲԱՑՎԱԾՔՆԵՐԻ ԲԱՑՄԱՆ ՆԱԽԱԳԻԾ	ՊԱՏՎԵՐ	
Ն. Գ. Ճ.	Դ. ՇԵՐՄԱԶԱՆՅԱՆ				
ԳԾԵՑ	Տ. ԴԱՎԹՅԱՆ		ՊԱՏՎԻՐԱՏՈՒ՝ ՀՐԱԶԴԱՆԻ ՀԱՄԱՅՆՔԱՊԵՏԱՐԱՆ	ԹԵՐԹ	ԹԵՐԹԵՐ
				ՃՇ-8	
			ԴՌԱՆ ԲԱՑՎԱԾՔԻ ԲԱՑՄԱՆ ԴԲԲ-2 ԱՇԽԱՏԱՆՔՆԵՐ: ՄԱՍՆԱԳԻՐ:	ԷԼԵԿՇԻՆ	

ԴՌՆԵՐԻ ՄԱՍՆԱԳԻՐ

	ԷՍՔԻԶ	ԱՆՎԱՆՈՒՄԸ	ԲԱՐՁՐՈՒԹՅՈՒՆԸ մմ	ԼԱՅՆՈՒԹՅՈՒՆԸ մմ	ՄԱԿԵՐԵՍԸ մ^2			ՔԱՆԱԿԸ հատ	ԸՆԴՀԱՆՈՒՐ ՄԱԿԵՐԵՍԸ մ^2	
					ԸՆԴՀԱՆՈՒՐ	ԲԱՑՎՈՂ	ՉԲԱՑՎՈՂ		ԲԱՑՎՈՂ	ՉԲԱՑՎՈՂ
Դ -1	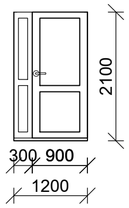	ԴՈՒՌ,ՄԵՏԱՂԱՊԼԱՍՏԵ ԲԼՈԿՈՎ, ՍՊԻՏԱԿ, /60 մմ հաստ./, ՀԱՅԿԱԿԱՆ ՊՐՈՖԻԼ Դ -1 1.2 x 2.1	2100	1200	2.52	2.52	-	6	15.12	-

ԿԱՏԱՐՎՈՂ ԱՇԽԱՏԱՆՔՆԵՐԻ ՄԱՍՆԱԳԻՐ

1. ՊԱՏԵՐԻ ԵՎ ՇԵՊԵՐԻ ՆԵՐԿՈՒՄ ԼԱՏԵՔՍԱՅԻՆ ՆԵՐԿՈՎ /ծեփամածկումով/ -30.0 մ^2
2. ՎՆԱՍՎԱԾ ԼԱՄԻՆԱՏԵ ՀԱՏԱԿՆԵՐԻ ՎԵՐԱԿԱՆԳՆՈՒՄ - 7.0 մ^2
3. ՎՆԱՍՎԱԾ ԽԵՑԵՍԱԼԵ ՀԱՏԱԿՆԵՐԻ ՎԵՐԱԿԱՆԳՆՈՒՄ - 7.0 մ^2

ԾԱՆՈԹՈՒԹՅՈՒՆ

1. ՏՎՅԱԼ ԹԵՐԹԸ ՆԱՅԵԼ ՀԱՄԱՏԵՂ ՃՇ -
2. ՆԱԽՔԱՆ ԴՌՆԵՐԻ ՊԱՏՎԻՐԵԼԸ ԴՌՆԵՐԻ ԲՈԼՈՐ ԲԱՑՎԱԾՔՆԵՐՈՒՄ ՊԵՏՔ Է ԿԱՏԱՐՎԵՆ ՍՏՈՒԳԻՉ ՉԱՓՈՒՄՆԵՐ ՇԻՆՀՐԱՊԱՐԱԿՈՒՄ:
3. ԴՌՆԵՐԻ ՏԵՍՔԸ ԵՎ ՊՐՈՖԻԼՆԵՐԻ ՏԵՍԱԿԸ ՀԱՄԱՁԱՅՆԵՑՆԵԼ ՊԱՏՎԻՐԱՏՈՒԻ ՀԵՏ:
4. ԴՌՆԵՐԸ ՏԵՂԱԴՐԵԼ ԱՌԱՆՑ ՇԵՄԻ

ՏՆՕՐԵՆ	Հ. ԴԱՎԹՅԱՆ		Ք. ՀՐԱԶԴԱՆ Մ. ԲԱՂՐԱՄՅԱՆ ԹԱՂԱՄԱՍ 5-ՐԴ ՓՈՂՈՑ ԹԻՎ 11 ՆԱԽԱԴՊՐՈՑԱԿԱՆ ՈՒՍՈՒՄՆԱԿԱՆ ՀԱՍՏԱՏՈՒԹՅԱՆ ՇԵՆՔԻ ՏԱՐԱԾՔԻ ՑԱՆԿԱՊԱՏԻ ԿԱՌՈՒՑՄԱՆ ԵՎ ԴՈԱՆ ԲԱՑՎԱԾՔՆԵՐԻ ԲԱՑՄԱՆ ՆԱԽԱԳԻԾ	ՊԱՏՎԵՐ	
Ն. Գ. Ճ.	Դ. ՇԵՐՄԱԶԱՆՅԱՆ				
ԳՇԵՑ	Տ. ԴԱՎԹՅԱՆ		ՊԱՏՎԻՐԱՏՈՒ՝ ՀՐԱԶԴԱՆԻ ՀԱՄԱՅՆՔԱՊԵՏԱՐԱՆ	ԹԵՐԹ	ԹԵՐԹԵՐ
				ՃՇ-9	
			ԴՌՆԵՐԻ ԵՎ ԿԱՏԱՐՎՈՂ ԱՇԽԱՏԱՆՔՆԵՐԻ ՄԱՍՆԱԳԻՐ	ԷԼԵԿՇԻՆ	